KEENCUT

Fortschrittliches Drehschneidgerät & Fortschrittliches Drehschneidgerät TE

(D) GEBRAUCHSLANLEITUNG

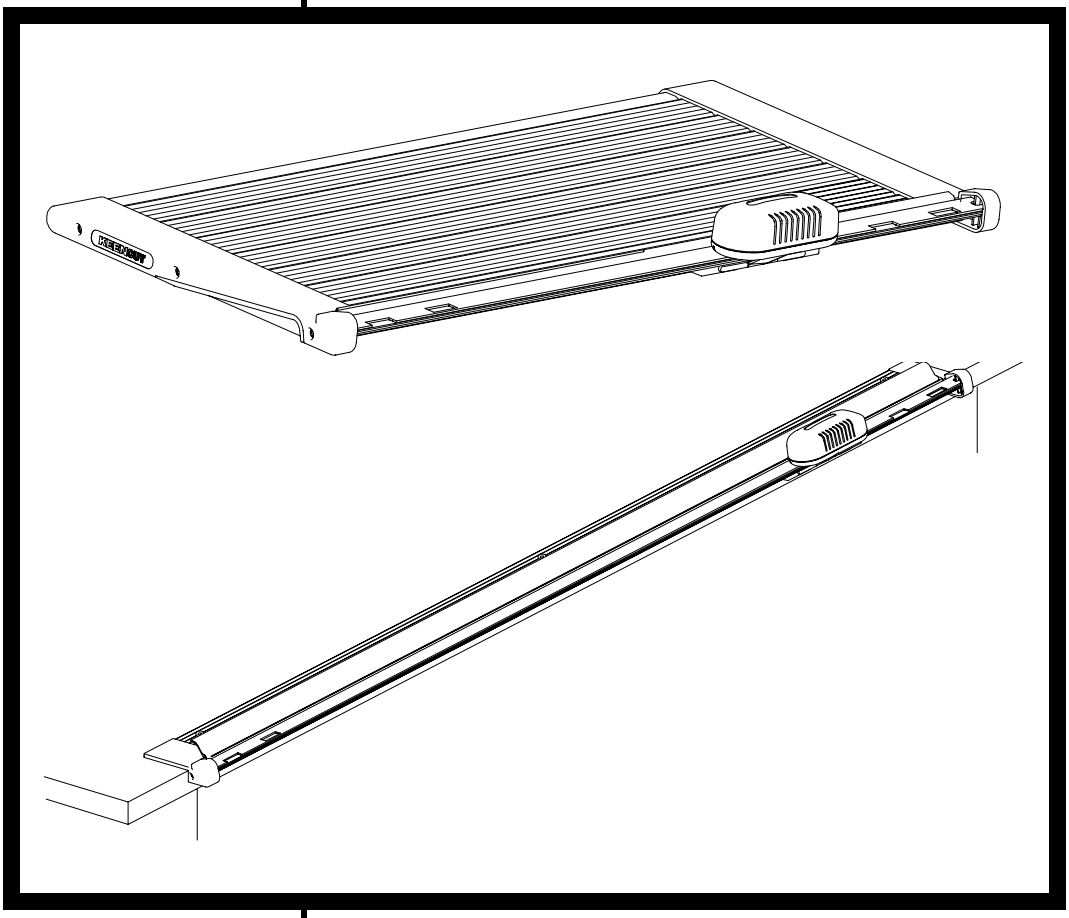

KEENCUT

THE WORLD'S FINEST CUTTING MACHINES

Bedienungsanleitung für die Fortschrittliches Drehschneidgerätund un das TE Fortschrittliches Drehschneidgerät

Sicherheit und Vorbereitung

Wir bedanken uns, dass Sie sich für die Fortschrittliches Drehschneidgerät bzw. die Fortschrittliches Drehschneidgerät TE entschieden haben. Es wurden alle Anstrengungen unternommen, Ihnen ein vorzüglich gebautes Produkt, das Ihnen jahrelang gute Dienste erweisen wird, anzubieten. Um optimalen Nutzen aus der Maschine zu ziehen, lesen Sie bitte die Bedienungsanleitung sorgfältig durch. Falls Sie Ratschläge bzw. Hilfe oder Ersatzteile benötigen, dann wenden Sie sich bitte an Ihr Vertriebsunternehmen oder an Keencut direkt.

Die folgende Anleitung bezieht sich auf das "Schneidgerät", was sowohl das Fortschrittliches Drehschneidgerät und das TE Fortschrittliches Drehschneidgerät miteinschliesst, außer es erfolgen andere Angaben.

SICHERHEIT

Im Gleitschneidkopf befinden sich zwei sehr scharfe Rundschneidmesser und am Boden ist ein Schneidmesser entlang der gesamten Länge der Maschine montiert.

- **Zu Ihrer Sicherheit: Auf keinen Fall mit den Fingern in die Nähe der Rundschneidmesser und des Bodenschneidmessers greifen.**
- **Zu Ihrer Sicherheit: Die Schneidgeräte nur an den an beiden Enden eingerichteten Formgriffen hochheben bzw. bewegen und die Schutzabdeckungen auf das montierte Schneidmesser aufsetzen.**
- **Auf keinen Fall die Schneidgeräte benutzen, wenn die Abdeckung für den Gleitschneidkopf entfernt wurde oder beschädigt ist.**

Die Schneidgerätewurden dazu ausgelegt, eine Vielfalt an Materialien mit einer Dicke von bis zu 2 mm zu schneiden. Das einzigartige Konzept, den Schneidkopf auf einem Gleitlagersystem unterhalb der Oberfläche des Bodens zu bewegen, sorgt dafür, dass die Schneiddicke unabhängig von der Länge der Maschine eingehalten wird.

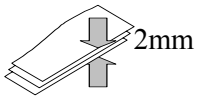

VORBEREITUNG DER SCHNEIDGERÄTE

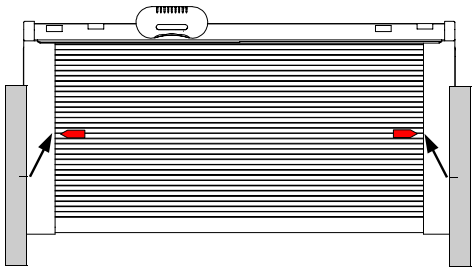

Paare selbstklebender Meßskalen sowohl des metrischen als auch englischen Maßsystems werden mitgeliefert und sind an den Enden der Schneidgeräte anzubringen. Wählen Sie das von Ihnen gewünschte Maßsystem und entsorgen Sie das jeweils andere Meßskalenpaar. Zur Vermeidung von Fehlern ist die links anzuordnende Skala links anzulegen und die rechts anzuordnende Skala rechts anzulegen. Die ausgewählte Meßskala ist unter Einsatz der 7½-Zoll-Markierung für das englische Maßsystem bzw. der 19-cm-Markierung für das metrische Maßsystem mit der mit einem roten Pfeilaufkleber gekennzeichneten Nut an der Bodenplatte auszurichten. Unter Einhaltung der Ausrichtung das Schutzpapier nach und nach abziehen und die Meßskalen einzeln normal anbringen. Anschließend kann der rote Pfeilaufkleber entfernt werden.

Vor der Verwendung die rote Schutzabdeckung vom montierten Schneidmesser abnehmen.

Bedienungsanleitung für die Fortschrittliches Drehschneidgerätund un das TE Fortschrittliches Drehschneidgerät

Vorbereitung und Einsatz

ALUMINIUM-AUSRICHTUNGSSTANGE (nur Fortschrittliches Drehschneidgerät, 76cm und höher)

Diese Maschinen mit Schnittlängen von 76 cm und mehr sind mit einer zusätzlichen Ausrichtungsstange aus Aluminium und einem Gleitmeßanschlag ausgerüstet.

Zur Anbringung der Meßskalen zunächst den Meßanschlag entfernen. Ein Lineal unter dem Klemmstreifen durchführen und von der Schneidkante 250 mm für die metrische Skala bzw. 10 Zoll für die Skala mit englischem Maßsystem messen und mit einem Bleistift eine entsprechende Markierung an der Ausrichtungsstange vornehmen. Die selbstklebende Skala so befestigen, dass der Teilstrich von 250 mm bzw. 10 Zoll mit der Bleistiftmarkierung übereinstimmt. Der einfarbige Aufkleber passt innen in die Nut der Ausrichtungsstange und deckt die zwei Montageschrauben ab. Mit einer scharfen Klinge den Überhang vom Ende der Skala abschneiden.
Eine längere Ausrichtungsstange ist wahlweise als Zusatzausrüstung erhältlich.

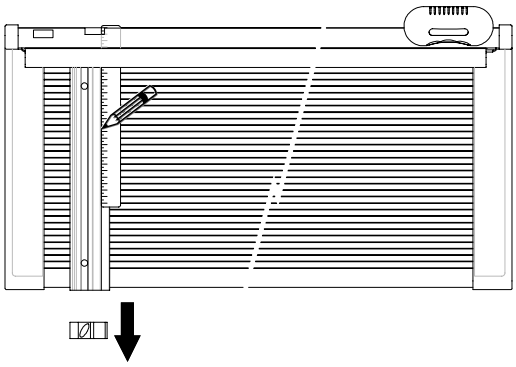

MONTAGE DER FORTSCHRITTLICHES DREHSCHNEIDGERÄT TE AM TISCH

DARAUF ACHTEN, DASS DIE ROTEN KANTENSCHÜTZER WÄHREND DES GESAMTEN MONTAGEVORGANGS ORDNUNGSGEMÄß AUF DEM MONTIERTEN SCHNEIDMESSER BELASSEN WERDEN.

Die Schneidgeräte auf der Tischkante positionieren und mit einem Bleistift die Montagelöcher markieren. Anschließend die Schneidgeräte an einem sicheren Ort aufbewahren. Mit einem kleinen Bohrer oder einem spitzen Werkzeug eine Ansatzstelle für jede Schraube machen. Es ist wichtig, dass die Ansatzstellen korrekt placiert sind, um eine Verzerrung der Schneidgeräte beim Anziehen der Schrauben zu vermeiden.

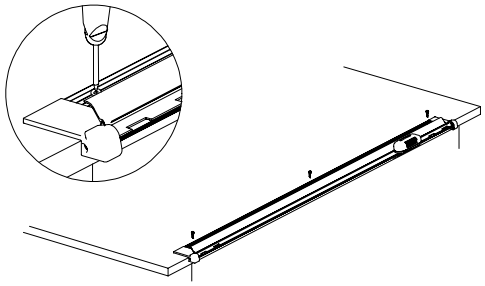

Die Schneidgeräte wieder auf die Tischkante auflegen und mit den mitgelieferten Senkschrauben montieren.

Eine 3 mm dicke Sperrholzplatte, PVC-Platte oder ähnliches Material, wie dargestellt, auf den Tisch aufbringen, damit die Tischoberfläche mit der Bodenplattenhöhe der Schneidgeräte in eine Linie gebracht wird.

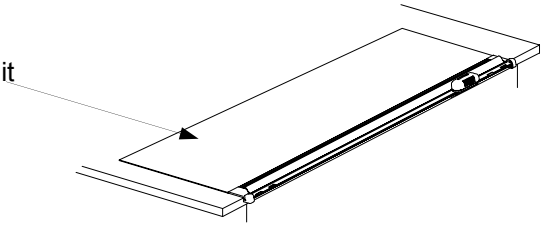

Vor dem Einsatz die rote Kunststoffschutzabdeckung vom montierten Schneidmesser abnehmen.

BEDIENUNG

Den Gleitschneidkopf an einem Ende der Maschine parken, wodurch der durchsichtige Kunststoffklemmstreifen freigegeben wird. Das zu schneidende Material unter den Klemmstreifen legen und je nach Bedarf ausrichten. Den Schneidkopf bewegen, wodurch das Material während des Schneidens automatisch festgeklemmt wird.

Mit der freien Hand Druck nach unten auf die Platte bzw. den Stapel Blätter ausüben, damit während des Schneidens keinerlei Bewegung des Materials auftreten kann und ein absolut gerader Schnitt gewährleistet wird.

Bedienungsanleitung für die Fortschrittliches Drehschneidgerätund un das TE Fortschrittliches Drehschneidgerät

Wartung

WARTUNG

Die Schneidgeräte sind so ausgelegt, dass sie wartungsfrei sind, aber eine gelegentliche Reinigung und Schmierung der Gleitlagerschiene wird dafür sorgen, dass sich Ihre Schneidmaschine stets in perfektem Betriebszustand befindet:

- Reinigung – **Warnung: Auf keinen Fall Lösungsmittelreiniger oder Mineralöl in der Nähe der Kunststoffteile verwenden, was u.a. die Gleitlager und -schiene miteinschließt.** Ein Tuch leicht mit Wasser anfeuchten und evt. angesammelten Schmutz wegwischen. Ein wenig Reinigungsmittel kann erforderlich sein, um hartnäckige Schmierflecken zu entfernen.

- Schmierung – **Warnung: Auf keinen Fall Öl verwenden, da dies die Kunststoffe zerstören kann.** Ein Silikonschmiermittel oder Silikontrennmittel, vorzugsweise Aerosol, verwenden und dünn auf die Gleitschiene auftragen. Alle Feuchtigkeit mit einem trockenen Tuch wegwischen, damit kein Staub angezogen wird bzw. sich festsetzen kann. Das Silikon imprägniert die hartanodisierte Oberfläche der Schiene und wird sie über lange Zeit hin schmieren, ohne dass ein erneuter Schmiervorgang notwendig ist.

Auf keinen Fall die Kanten der Rundschneidmesser bzw. des montierten Schneidmessers berühren, da diese äußerst scharf sind.

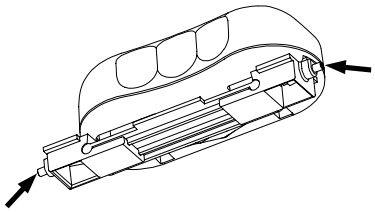

Die Lagerkörper sind einstellbar. Falls sich der Schneidkopf auf der Schiene lose anfühlt, die Schraube in jedem Lagerkörper (wie dargestellt) mit dem mitgelieferten Inbusschlüssel verstellen. Bei Drehung des Schlüssels im Uhrzeigersinn wird übermäßigem Spiel abgeholfen. Ein wenig Spiel ist jedoch erforderlich, damit sich der Gleitkörper frei bewegen kann.

Reinigung innen des Gleitschneidkopfs

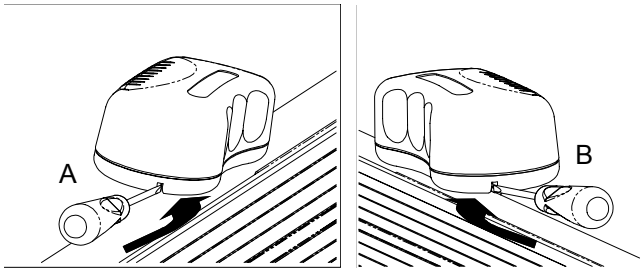

Papier, Karton und selbstklebende Materialien erzeugen Staub und lose Bruchstücke. Unter extremen Bedingungen kann es erforderlich werden, den Gleitschneidkopf innen zu reinigen, um die ungehinderte Bewegung der Rundschneidmesser wiederherzustellen. Zur Entfernung der Schneidkopfabdeckung die zwei “Schnappverschlüsse” lösen, indem ein kleiner Schraubenzieher in den Schlitz (A) gedrückt wird, während gleichzeitig bei Freigabe das Ende der Abdeckung angehoben wird. Den Vorgang für das andere Ende (B), wie dargestellt, wiederholen. Die Abdeckung kann dann vollständig abgenommen und der Schneidkopf gereinigt werden.

UNTER KEINEN UMSTÄNDEN DIE KANTEN DER RUNDSCHNEIDMESSER BERÜHREN, DA DIESE EXTREM SCHARF SIND.

Zum Wiederaufsetzen der Abdeckung mit dem Boden des Schneidgeräts ausrichten, so dass die zwei “Schnappverschlüsse” wieder einrasten können. Überprüfen, dass die Abdeckung fest eingerastet ist.

UNTER KEINEN UMSTÄNDEN DAS SCHNEIDGERÄT VERWENDEN, WENN DIE GLEITKOPFABDECKUNG ENTFERNT WURDE ODER BESCHÄDIGT IST. ANDERNFALLS KANN ES ZU SCHWEREN VERLETZUNGEN KOMMEN.

SIE HABEN FRAGEN? WENDEN SIE SICH AN KEENCUT – WIR GARANTIEREN IHNEN HERVORRAGENDEN KUNDENDIENST.

Bedienungsanleitung für die Fortschrittliches Drehschneidgerätund un das TE Fortschrittliches Drehschneidgerät

Ersatzteile

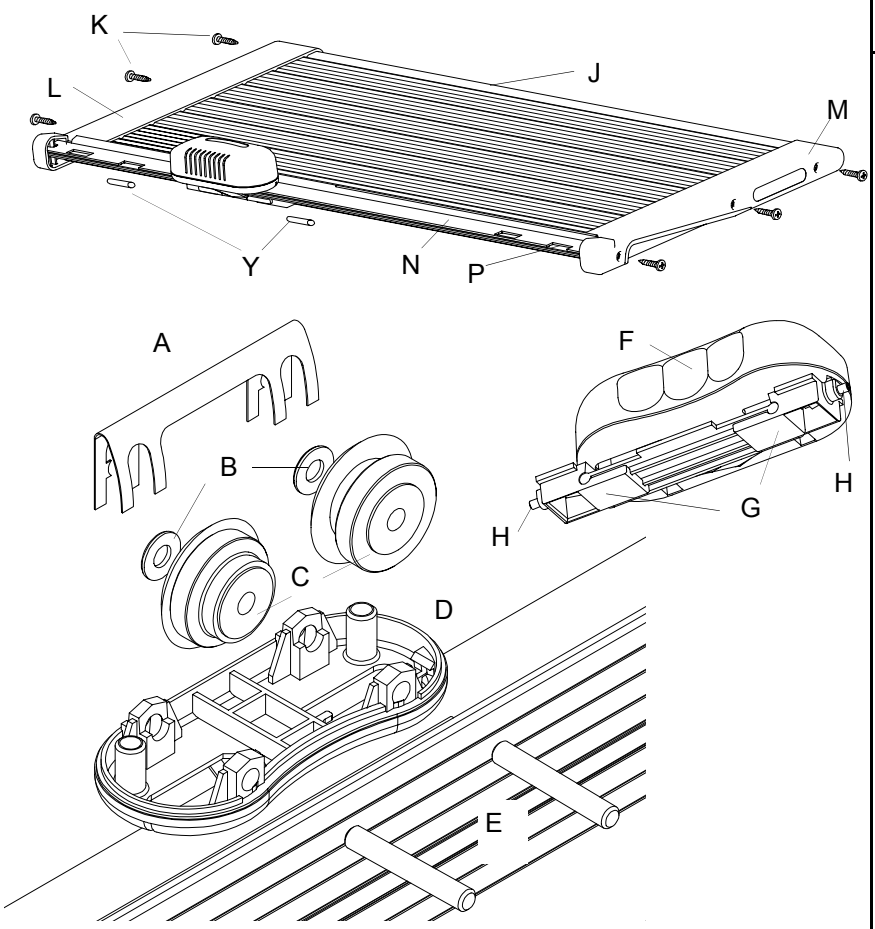

Legende	Fortschrittliches Drehschneidgerät		Fortschrittliches Drehschneidgerät TE	
	Meng	Code	Menge	Code
A	1	CA25/195	1	CA25/195
B	2	CA30/083	2	CA30/083
C	1 pr.	KX96/000	1 pr.	KX96/000
D	1	CA10/273	1	CA10/273
E	2	KT01/103	2	KT01/103
F	1	CA75/119	1	CA75/119
G	2	CA75/120	2	CA75/120
H	2	CA30/273	2	CA30/273
J	1	KT0*/100	1	KT5*/113
K	6	CA30/249	2	CA30/249
L	1	CA75/116	1	KT51/111
M	1	CA75/117	1	KT51/112
N	1	KT0*/101A	1	KT0*/101A
P	1	KT0*/102	1	KT0*/102
R	1	KT05/107	1	KX94/100
S	1	KT05/108	1	KT05/108
T	1	CA30/007	1	CA30/007
U	1	CA30/033	1	CA30/033
V	1	KL01/166	1	KL01/166
W	2	CA30/117	*	CA30/242
X	2	CA30/275	-	-
Y	2	KT01/106	2	KT01/106
Gummifüsse	*	CA75/122	-	-
Skalenaufkleber	1	CA25/198	-	-
Skalenaufkleber Ausrichtungsstange	1	CA25/211	1	CA25/211

* Bei Bestellung der Ersatzteile gewünschte Maschinengröße angeben.

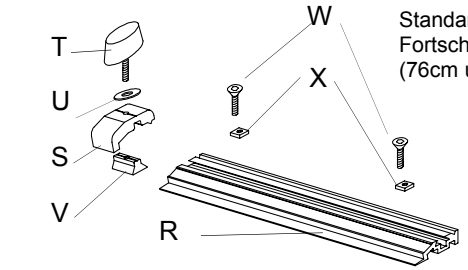

Standardausrichtungsstange für Fortschrittliches Drehschneidgerät (76cm und höher)

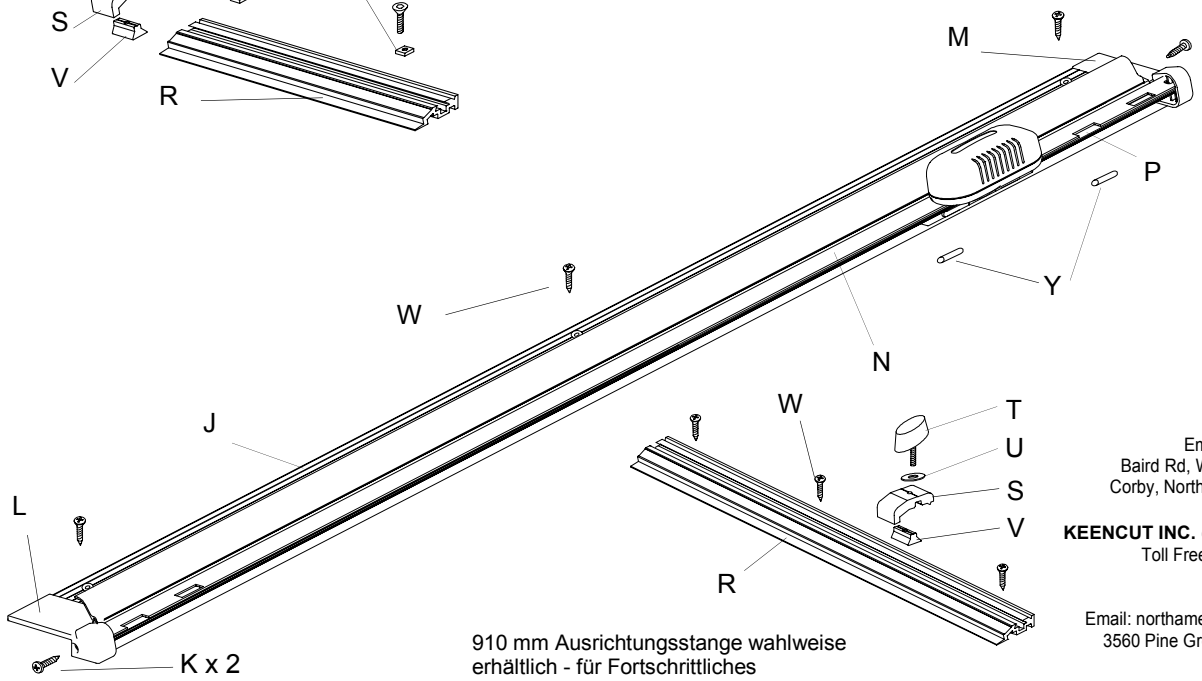

910 mm Ausrichtungsstange wahlweise erhältlich - für Fortschrittliches Drehschneidgerät TE

KEENCUT LIMITED
Tel: +44 (0) 1536 263158
Fax: +44 (0) 1536 204227
Email: sales@keencut.co.uk
Baird Rd, Willowbrook Ind. Estate,
Corby, Northants England NN175ZA

KEENCUT INC. (North American Sales)
Toll Free: 1 800 240 KEEN (5336)
Tel: 1 (519) 652 0970
Fax: 1 (519) 652 0396
Email: northamericansales@keencut.com
3560 Pine Grove Ave.#366 Port Huron,
Michigan, 48060 USA