Guida utente per Evolution3 SmartFold – Realizzare il primo taglio

KEENCUT

Contents

1. Realizzare il primo taglio 2
1.1 Allineare e bloccare il materiale 2
1.2 Introduzione alla doppia testa di taglio Graphik 4
1.3 Inserire le lame Graphik nella doppia testa Graphik 5
1.4 Tecnica di taglio con la doppia testa Graphik 7

1. Realizzare il primo taglio

1.1 Allineare e bloccare il materiale

Vedi come allineare e bloccare il materiale in questo video >

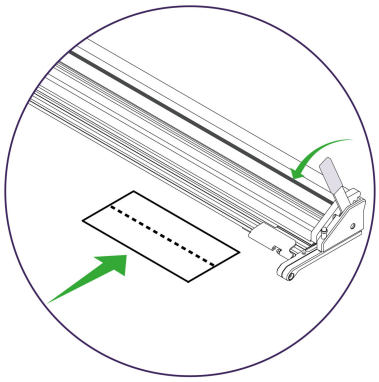

Tirare la leva per alzare la barra di taglio, posizionare il materiale da tagliare circa in posizione sotto la barra stessa.

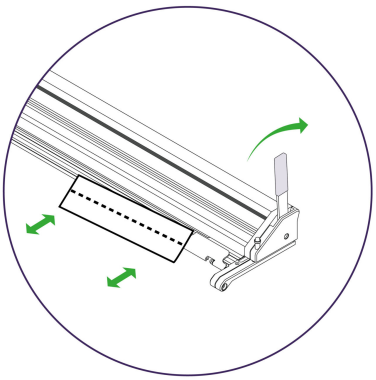

Spingere la leva per abbassare la barra di taglio portandola a soli 1-2 mm sopra la superficie del materiale; più vicino sarà al materiale, meno errori di allineamento ci saranno nella visualizzazione delle marcature di taglio.

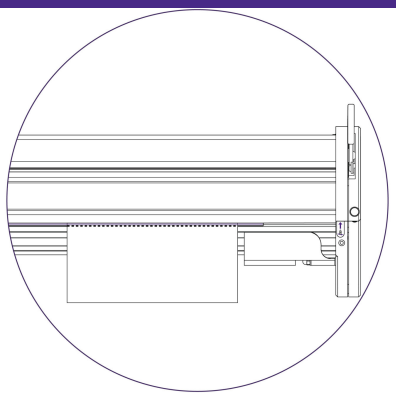

Guardare verso il basso verticalmente per allineare il bordo della striscia visiva alla marcatura di taglio.

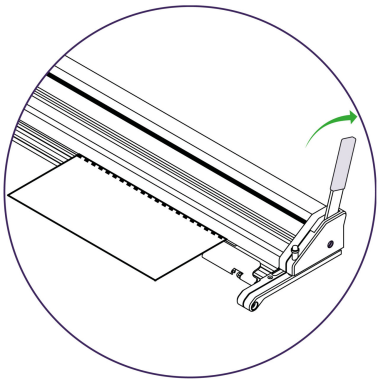

Una volta raggiunto l'allineamento completo, utilizzare la leva per abbassare la barra di taglio sul materiale e bloccarlo in posizione, pronto per il taglio. Ulteriori informazioni per il taglio vengono fornite nelle sezioni riguardanti le relative teste di taglio.

Vedi le tecniche di taglio Double Graphik >
Vedi le tecniche di taglio con le teste per prodotti tessili >
Vedi le tecniche di cordonatura con la testa di cordonatura >
Vedi le tecniche di taglio con la testa Rocker >

1.2 Introduzione alla doppia testa di taglio Graphik

Vedi come utilizzare la testa doppia Graphik in questo video >

Testa di taglio Graphik QuikSwap per taglierine Evolution3 dotata di due portalama per il taglio bidirezionale. Le lame Graphik sono più robuste e stabili di quelle standard. L'ideale per vinile, banner, cartoncino, foamboard in PVC spesso fino a 13 mm, pannelli in espanso, polipropilene alveolare, carta, materiali pop-up e roll-up.
Questa testa è fornita di serie su tutte le taglierine Evolution3.

1.3 Inserire le lame Graphik nella doppia testa Graphik

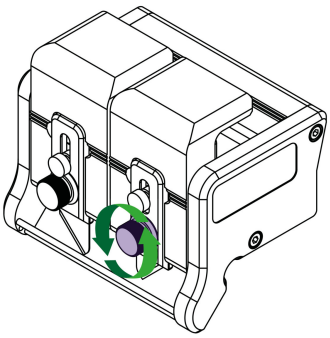

Rilasciare la manopola evidenziata per rimuovere la piastra magnetica di bloccaggio della lama.

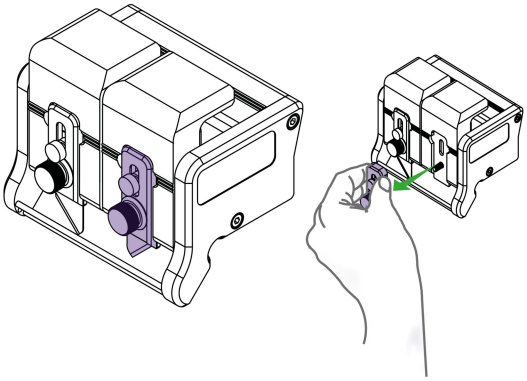

Tirare via la piastra magnetica di bloccaggio della lama dalla testa di taglio.

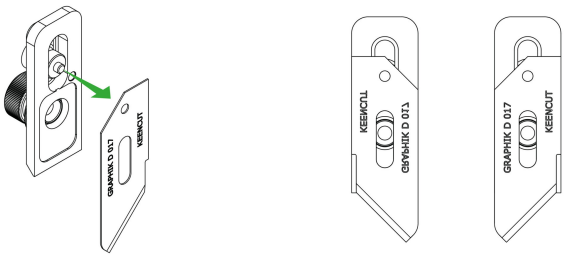

Inserire una lama Graphik, controllare che sia rivolta nella direzione giusta rispetto alla direzione di taglio desiderata. Inserire il piccolo perno nel foro sulla parte superiore della lama ed allineare con il bordo della piastra di bloccaggio.

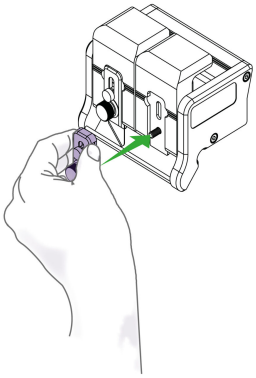

Riposizionare la piastra di bloccaggio lama sul portalama senza serrarlo a fondo finché non sia stata impostata la profondità della lama (vedi come regolare la profondità della lama >)
Ripetere l'operazione sull'altro portalama se richiesto.

1.4 Tecnica di taglio con la doppia testa Graphik

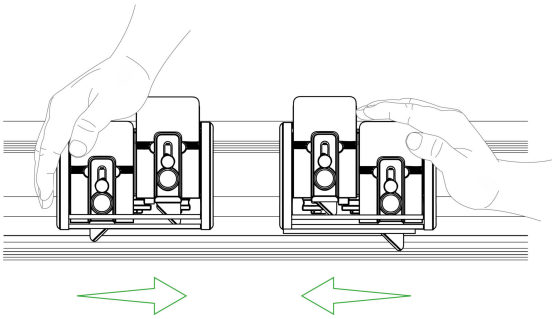

La testa di taglio può essere tirata o spinta per tagliare il materiale. Caricare e allineare il materiale da tagliare come descritto nella sezione 'bloccaggio del materiale' (vedi come allineare e bloccare il materiale >), premere verso il basso il portalama prescelto mentre la testa di taglio viene spinta/tirata lungo la barra di taglio.

Suggerimento: Basta la pressione delle dita per spingere verso il basso il portalama; se dopo aver effettuato il taglio il portalama si alza e la lama non ha tagliato completamente a fondo, basta effettuare nuovamente il taglio. Questo può indicare che il materiale deve essere tagliato in due passate utilizzando l'impostazione di profondità per lama doppia, come spiegato sopra.