Guida utente per Evolution3 BenchTop – Doppia testa di taglio Graphik

Contents

1. Utilizzare la doppia testa di taglio Graphik 2
1.1 Sostituire le Lame Graphik 2
1.2 Regolare la profondità e la direzione della lama 4
1.3 Tecniche di taglio avanzate 6

Guida utente per Evolution3 BenchTop – Doppia testa di taglio Graphik

1. Utilizzare la doppia testa di taglio Graphik

1.1 Sostituire le Lame Graphik

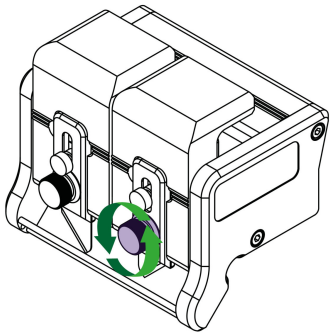

Rilasciare la manopola evidenziata per rimuovere la piastra magnetica di bloccaggio della lama.

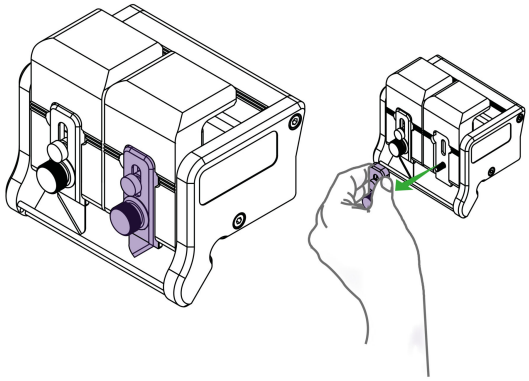

Tirare via la piastra magnetica di bloccaggio della lama dalla testa di taglio.

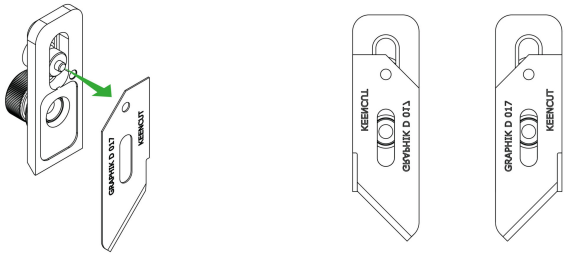

Estrarre la lama consumata (se presente) e sostituirla con una nuova lama Graphik, verificando che sia rivolta nella direzione giusta rispetto alla direzione di taglio desiderata. Inserire il piccolo perno nel foro sulla parte superiore della lama ed allineare con il bordo della piastra di bloccaggio.

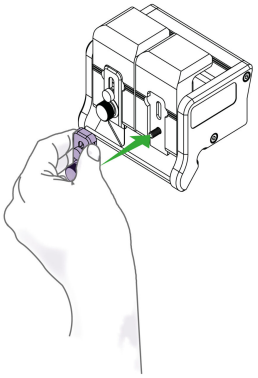

Riposizionare la piastra di bloccaggio lama sul portalama senza serrarlo a fondo finché non sia stata impostata la profondità della lama. Ripetere l'operazione sull'altro portalama se richiesto.



1.2 Regolare la profondità e la direzione della lama

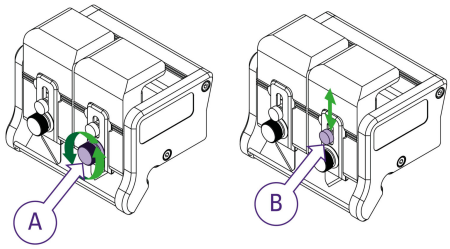

Per regolare l'altezza della lama, allentare la manopola 'A' di una quantità compresa tra mezzo giro e un giro. Portare la manopola 'B' verso l'alto o verso il basso finché la lama non sia appena sufficiente a tagliare attraverso il materiale.

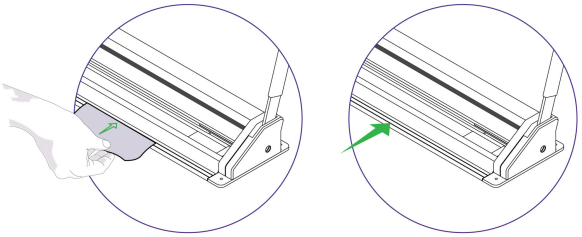

Predisporre un pezzo di materiale sotto la barra di taglio in modo che non fuoriesca oltre il bordo della barra di taglio e la lama sia visibile contro il bordo del materiale.

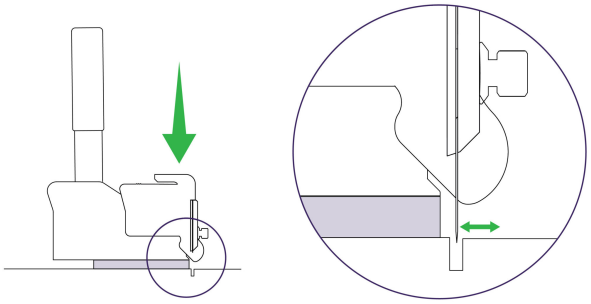

Serrare 'A' per bloccare la lama nella posizione prescelta.

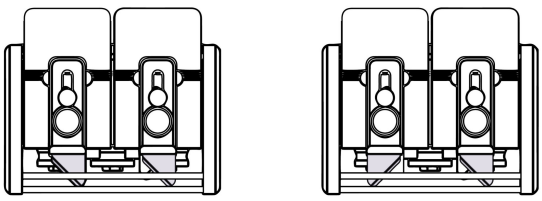

Il design della lama Graphik consente di impostarla nel portalama in modo da tagliare in entrambe le direzioni. La testa di taglio può essere utilizzata con entrambe le lame che tagliano nella stessa direzione o in direzioni opposte.



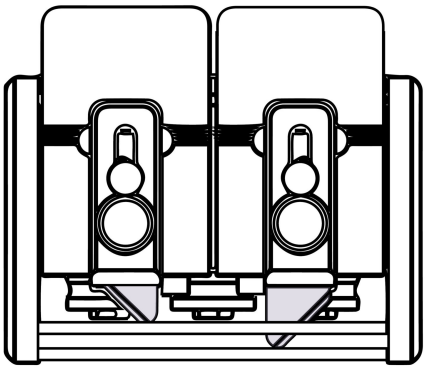

È anche possibile regolare la profondità di taglio delle lame, quindi se si sta effettuando il taglio di un materiale spesso su una macchina lunga per il quale possano essere vantaggiose due passate, una può essere impostata per tagliare metà spessore in una direzione e l'altra per tagliare a spessore pieno al ritorno.



NOTA: Le seguenti istruzioni si riferiscono a una persona destrimana. Per persone mancine, utilizzare il taglio sul lato sinistro della taglierina e invertire la direzione di taglio e le posizioni delle mani.

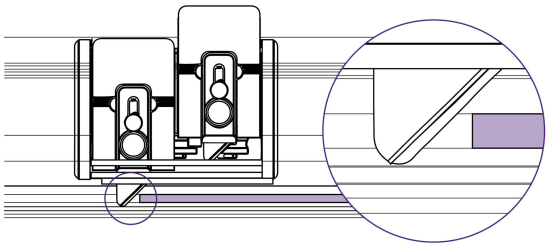

Quando il taglio viene effettuato su materiali duri e spessi, come foamboard in PVC e plastiche scanalate come Corex o Coroplast, impostare la profondità della lama in modo che la punta della lama fuoriesca di soli 1-2 mm dallo spessore del pannello, con direzione di taglio da sinistra a destra.

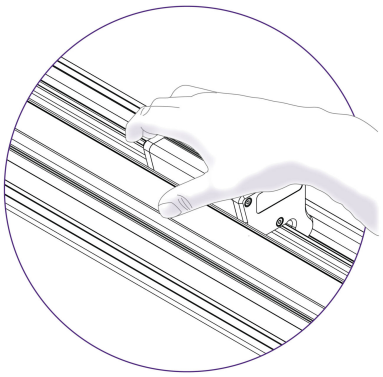

Posizionare la testa di taglio in modo da iniziare il taglio, girarsi verso destra e posizionare il palmo della mano destra sulla testa di taglio.

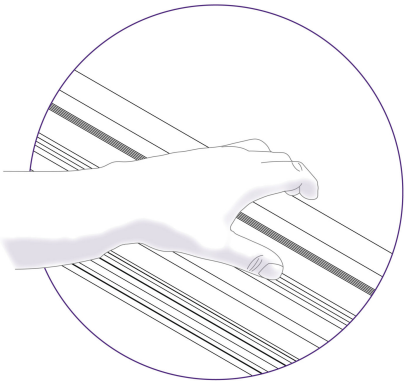

Afferrare con forza la barra di taglio con la mano sinistra.



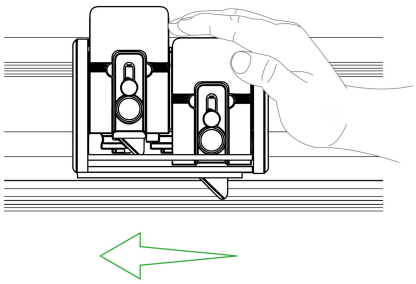

Premere il portalama e spingere la testa di taglio utilizzando la forza delle spalle.
Suggerimento: Se lo spessore del materiale è troppo elevato per tagliare ragionevolmente con una sola corsa, la lama può essere abbassata parzialmente tagliando il pannello in diverse passate.

Il taglio di pannelli di materiale composito in alluminio (ACP) con la testa Graphik è sconsigliato.

Vedi come tagliare pannelli ACP con la testa Rocker >

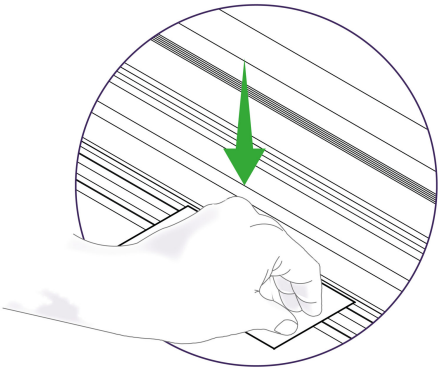

I materiali sottili come la carta e le pellicole in plastica sono facili da tagliare ma il materiale deve essere supportato con attenzione all'inizio del taglio. Premere leggermente verso il basso con il dito indice o il pollice sul bordo del materiale impedisce il corrugamento del materiale quando la lama inizia a tagliare.

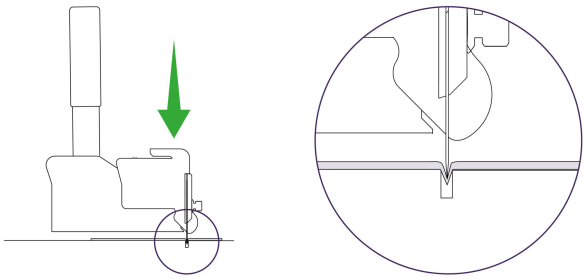

Controllare che il materiale non venga spinto nella gola di taglio durante il taglio da parte della lama. In questo caso, è probabile che il materiale sia adatto al taglio con la lama rotante della testa di taglio per prodotti tessili, nel qual caso il lato inferiore del materiale è supportato su un tappetino di taglio. Come misura a breve termine, è possibile utilizzare la lama Graphik su un tappetino di taglio. Vedere la testa per prodotti tessili per istruzioni.



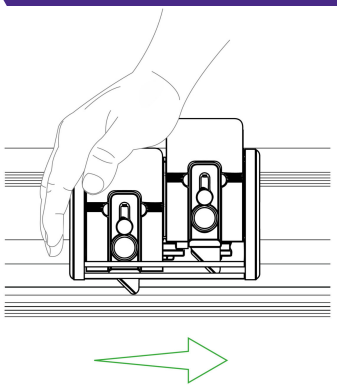

L'incisione su acrilici ed altri materiali plastici è possibile impostando la lama alla profondità minima e facendola scorrere all'indietro attraverso la superficie applicando nel contempo una pressione convinta verso il basso sul portalama.
Rimuovere il materiale dalla taglierina per lo spezzamento manuale, su alcuni materiali plastici l'incisione ripetuta può essere vantaggiosa.

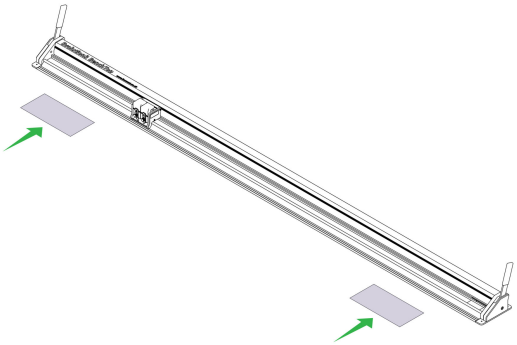

Per tagliare pezzi di pannello di piccole dimensioni, posizionarli a un'estremità della taglierina e posizionare un pezzo di scarto dall'altra estremità, per mantenere la barra di taglio parallela alla base.

