Contents

1. Utilizzare la testa di cordonatura 2
1.1 Le diverse ruote di cordonatura 2
1.2 Sostituire la ruota di cordonatura 3
1.3 Tecniche di cordonatura 5

1. Utilizzare la testa di cordonatura

1.1 Le diverse ruote di cordonatura

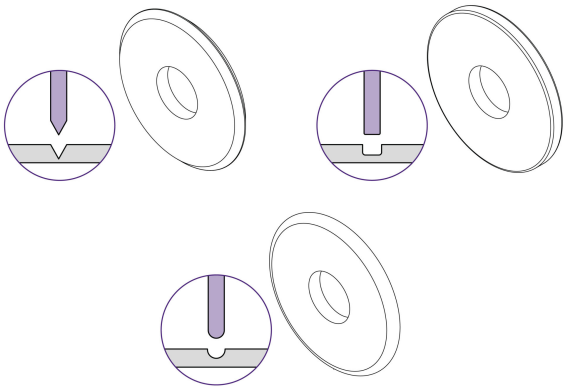

Le tre ruote di cordonatura in dotazione con la testa di cordonatura producono ciascuna uno stile di cordonatura diverso. Sperimentare su piccoli campioni di materiale per vedere quale dia i risultati migliori.

1.2 Sostituire la ruota di cordonatura

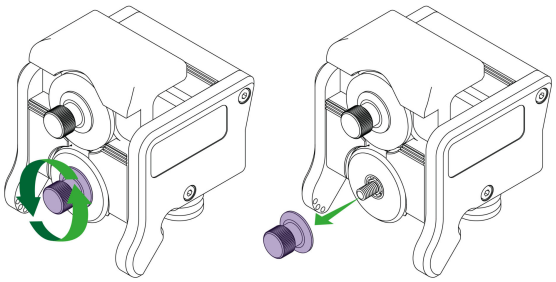

Rimuovere la manopola di bloccaggio inferiore.

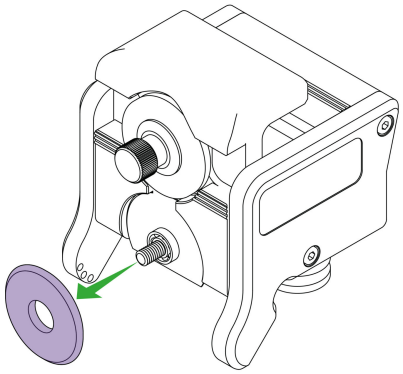

Rimuovere la ruota di cordonatura lasciando in posizione il cuscinetto e lo spessore in plastica trasparente.

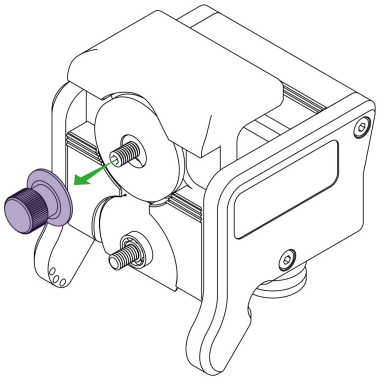

Rimuovere la manopola di bloccaggio superiore.

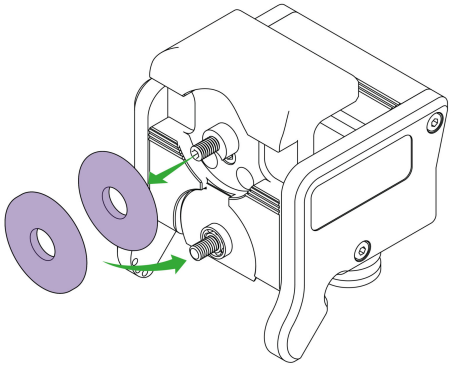

Scegliere la ruota di cordonatura desiderata e scambiarla con quella inferiore. Sostituire entrambe le manopole di bloccaggio.

1.3 Tecniche di cordonatura

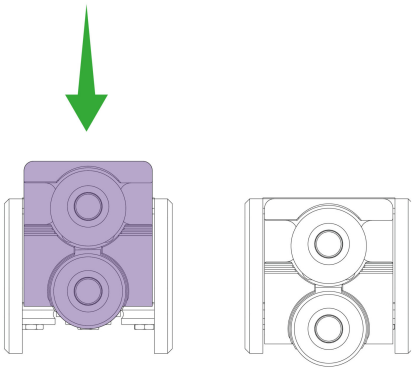

Allineare il materiale nella macchina, applicare pressione verso il basso al portaruota e spostare la testa di taglio nella direzione desiderata per creare la linea di cordonatura. Regolare di conseguenza la pressione manuale e il numero di passate, è possibile cordonare in entrambe le direzioni.