Guida utente per Excalibur 6000 – Prendere confidenza con la taglierina

KEENCUT

Contents

1. Prendere confidenza con la taglierina 2
1.1 Utilizzo dei fermi di misura 2
1.2 Utilizzo del morsetto 4
1.3 La taglierina multifunzione e la taglierina a doppia rotella 5
1.4 Taglio utilizzando la chiusura a dente d'arresto 7
1.5 Utilizzo della lama di taglio 8
1.6 Utilizzo delle piastre di supporto della lama di taglio 9
1.7 Utilizzo della lama da incisione 11
1.8 Utilizzo della taglierina per vetro 13
1.9 Utilizzo della taglierina a doppia rotella 16

1. Prendere confidenza con la taglierina

1.1 Utilizzo dei fermi di misura

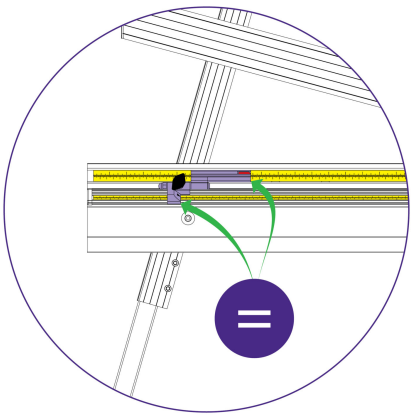

I fermi di misura destro e sinistro consentono all'operatore di far scorrere e posizionare i materiali da tagliare a una lunghezza stabilita, decisa dalla posizione fissa del fermo.
Come si vede nell'immagine, i bordi (puntati dalle frecce) indicano esattamente la lunghezza esatta percorsa dal materiale che viene spinto contro il fermo di misura. Verificare che entrambe le righe della macchina siano calibrate come indicato nelle sezioni "**Calibrazione delle righe del braccio di squadratura >**" e "**Calibrazione della riga di misura facile >**" nel manuale di istruzioni.

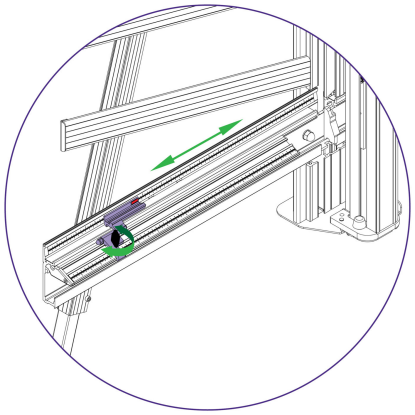

Ruotare la manopola nera del fermo di misura in senso antiorario per allentare il fermo e spostarlo alla misura di lunghezza desiderata su una delle due righe.

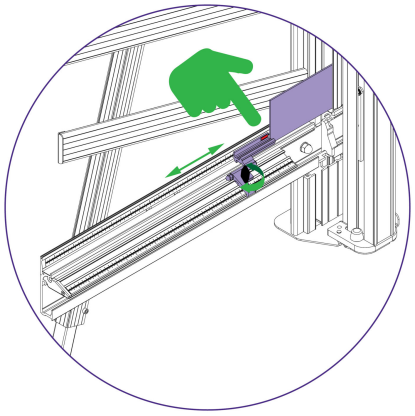

Ruotare la manopola nera del fermo di misura in senso orario per fissare il fermo e posizionare il materiale (da tagliare) contro il fermo di misura stesso.



1.2 Utilizzo del morsetto

Excalibur 6000 è dotata di due teste di taglio che scorrono su due binari verticali in acciaio inox. La testa di taglio inferiore o multifunzione è dotata di una torretta rotante che consente di selezionare uno qualsiasi dei tre utensili da taglio:

USE	CLAMPING INSTRUCTIONS
Cutting Glass	Use very light or no pressure (see 'Using the glass wheel'), the silicon rubber grip strip under the clamping area will grip glass with the minimum of clamp force.
Soft materials such as Foamcore boards, Lightweight card, etc.	Use light to medium pressure, as the underside of the clamp grips an area nearly 4cm (1½") wide with a non-marking sponge rubber reasonable force can be applied. However, for delicate materials or artworks try a sample in the machine first with the good surface facing towards you.
Harder materials such as PVC foam board, MDF or Matboard	Use medium to heavy pressure.

Istruzioni per bloccare il materiale



1.3 La taglierina multifunzione e la taglierina a doppia rotella

Excalibur 6000 è dotata di due teste di taglio che scorrono su due binari verticali in acciaio inox. La testa di taglio inferiore o multifunzione è dotata di una torretta rotante che consente di selezionare uno qualsiasi dei tre utensili da taglio:

1) Lama da taglio – Utilizzando una lama a trapezio standard per impieghi medi (non per impieghi gravosi, che non sono compatibili) è possibile tagliare foamboard in PVC come il Forex®, polipropilene alveolare come il Correx®, cartoncino, passe-partout e molti altri tipi di pannelli rigidi fino a 13 mm di spessore.

2) Lama per incisione – Una lama a trapezio per impieghi medi a posizione inversa, utilizzata per incidere la superficie di qualsiasi plastica fragile, compresi i materiali acrilici come il Perspex® e il Plexiglass. Una volta incisa, la lastra di plastica viene rimossa dalla macchina e "spezzata" lungo la linea di incisione. È possibile incidere qualsiasi spessore (fino a 13 mm), ma è necessario testare un campione di lastra per verificare che si "spezzi" correttamente e che sia di qualità accettabile (utilizzare protezioni per le mani e per il viso durante questa operazione).

3) Taglio del vetro – Per incidere il vetro si utilizza una rotella in carburo di tungsteno di alta qualità.

Il carrello superiore di una macchina standard è dotato di taglierina TW (a doppia rotella – Twin Wheel) da utilizzare con pannelli rigidi come MDF, truciolato e passe-partout fino a 4 mm. Per ulteriori dettagli, vedere Utilizzo della taglierina a doppia rotella > o Sostituzione della taglierina a doppia rotella > .

Le rotelle da taglio sono realizzate in acciaio per utensili di alta qualità e sono trattate termicamente per garantire una lunga durata, che dipende però dall'uso quotidiano e dai materiali da tagliare.

I segni di usura delle rotelle sono:

1) Una finitura ruvida prevalentemente sul lato destro del taglio, con sfaldature su materiali come l'MDF.

2) La parte inferiore del taglio si espande all'esterno invece di presentare un taglio netto.

3) Il pannello tende a ruotare sotto il morsetto durante il taglio (controllare anche la pressione del morsetto).

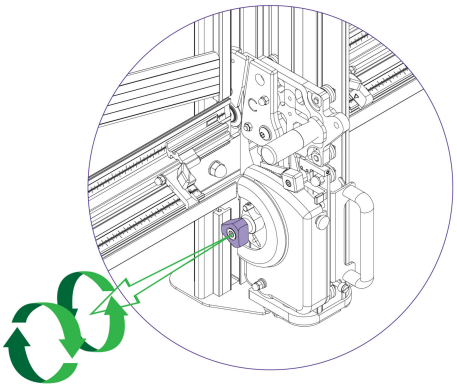

Per selezionare una taglierina diversa, tirare l'impugnatura della torretta verso sinistra di circa 6 mm e ruotare in entrambe le direzioni; la torretta scatterà nella posizione corretta per la taglierina indicata.

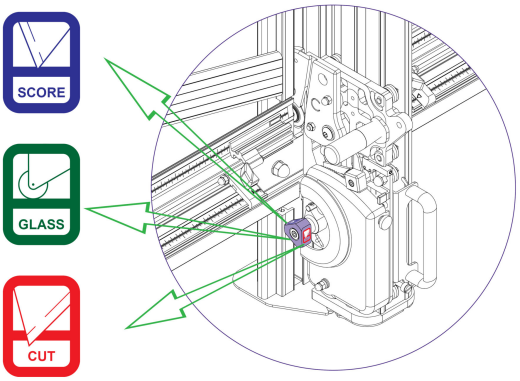

L'etichetta dell'indicatore sull'impugnatura della torretta, rivolta verso l'utente, indica quale taglierina sia attiva.



1.4 Taglio utilizzando la chiusura a dente d'arresto

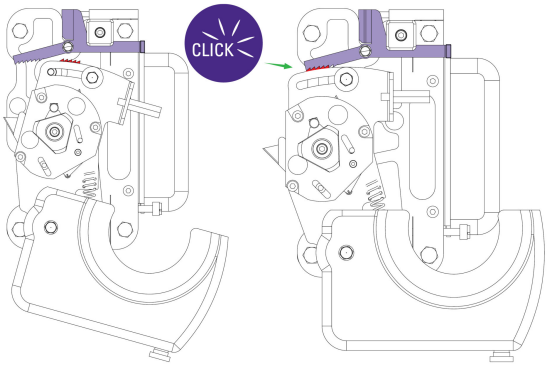

Una caratteristica esclusiva dell'Excalibur è la "chiusura a dente d'arresto". Essa consente di tagliare facilmente e in più fasi materiali spessi e densi come il foamboard in PVC. Per eseguire il primo taglio, contare il numero di "clic" richiesti per posizionare la lama appena sotto la superficie del materiale, quindi aggiungere un ulteriore "clic" per il secondo taglio e quelli successivi.
Come indicazione di massima per il taglio del pannello di foamboard in PVC:
3 MM Taglio iniziale della superficie + 1 taglio aggiuntivo
5 MM Taglio iniziale della superficie + 1 o 2 tagli aggiuntivi
10 MM Taglio iniziale della superficie + 3 o 4 tagli aggiuntivi

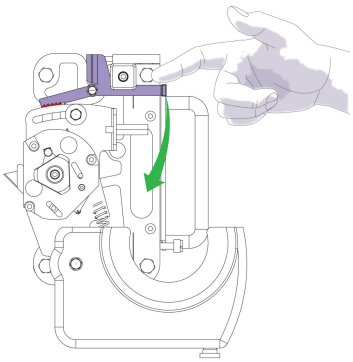

Se si innesta la taglierina per errore o per qualsiasi motivo si desidera disinnestarla senza portarla sul fondo della macchina, tirare verso il basso la leva di rilascio della taglierina.

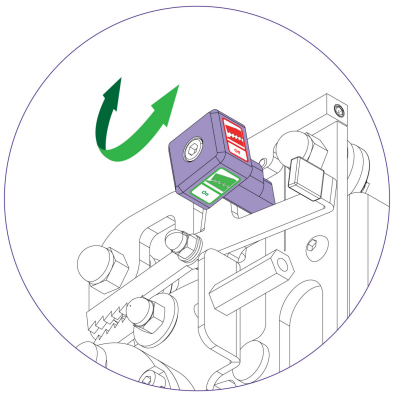

Per alcune operazioni (come l'incisione dell'acrilico) la chiusura con dente d'arresto deve essere disinnestata, per eseguire l'incisione o il taglio utilizzando la pressione delle dita. A tal fine, è necessario ruotare la manopola nera con gli adesivi "On" e "Off" in modo da rivolgere "Off" verso l'utente. Per re-innestare la chiusura a dente d'arresto, ruotare la manopola nera in modo da rivolgere "On" verso l'utente.



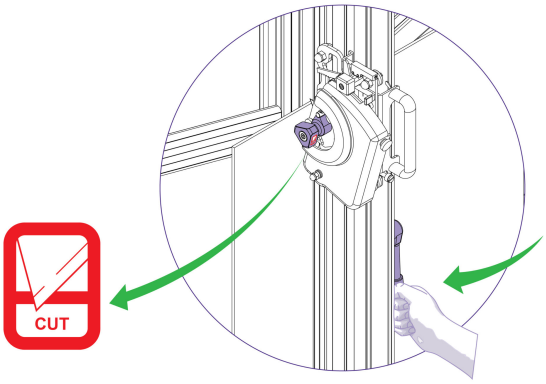

Selezionare la posizione della lama di taglio sulla torretta e bloccare il materiale nella macchina.

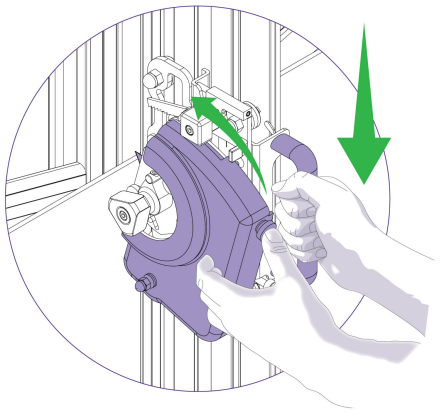

Premere per innestare la taglierina. Abbassare la taglierina fino alla parte inferiore della macchina, dove si disinnesterà automaticamente.

1.6 Utilizzo delle piastre di supporto della lama di taglio

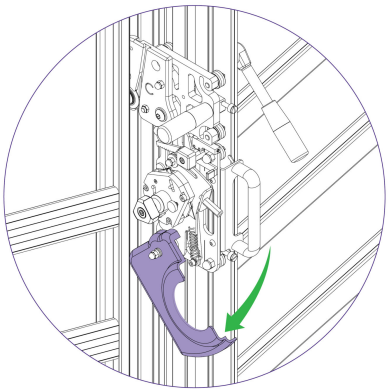

Le due piastre di supporto ai lati della lama sono progettate per garantirne la massima rigidità quando si tagliano materiali duri o densi. Per regolare le piastre di supporto, abbassare la protezione della taglierina allentando la manopola nera di bloccaggio (sulla protezione) rivolta verso l'operatore.

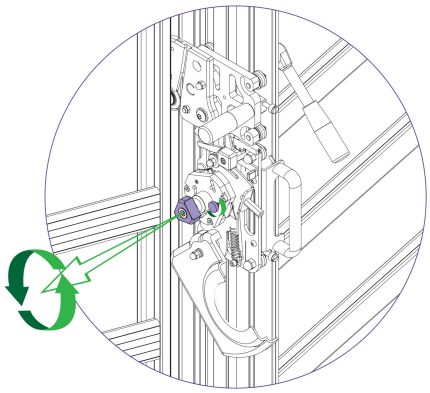

Ruotare la torretta di ½ giro finché la lama non è rivolta verso l'utente. Quindi sbloccare la vite di bloccaggio della lama.

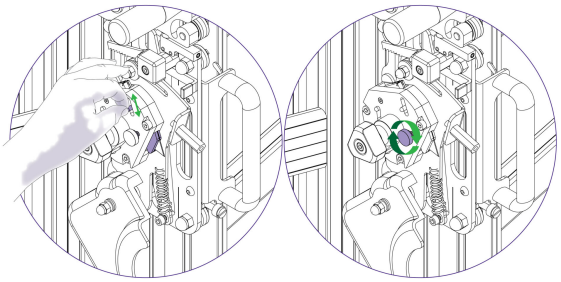

Le piastre di supporto possono essere regolate facendo scorrere il perno nero nella fessura. Spostare le piastre in base al materiale e verificare che la lama sia spinta al massimo all'indietro. Una volta posizionate le piastre di supporto, serrare la vite di bloccaggio.



1.7 Utilizzo della lama da incisione

ATTENZIONE: USARE SEMPRE UNA PROTEZIONE PER LE MANI E GLI OCCHI PER QUANDO SI SPEZZA LA PLASTICA

NOTA: La lama da incisione è progettata per operare su acrilici, plexiglas e altre plastiche rigide analoghe. È opportuno effettuare prima delle prove su materiali di scarto per verificare che sia ottenuto lo standard di taglio richiesto.

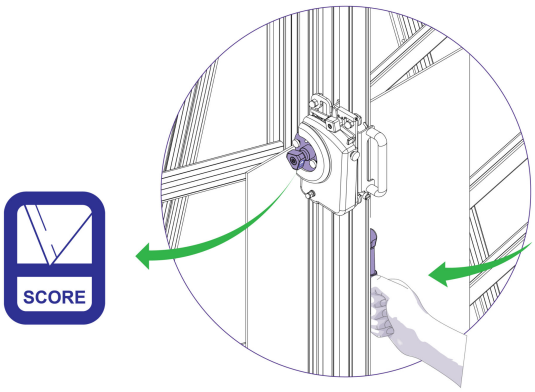

Selezionare la posizione della lama da incisione sulla torretta e bloccare la plastica da incidere nella macchina.

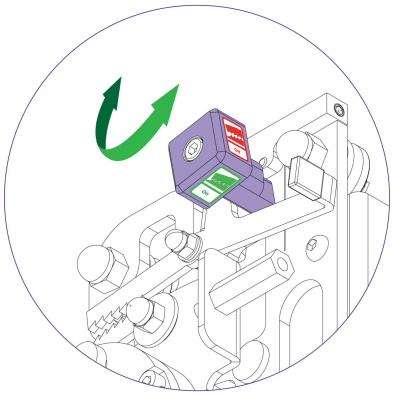

Ruotare la manopola nera del dente d'arresto su "Off" per disinserirlo.



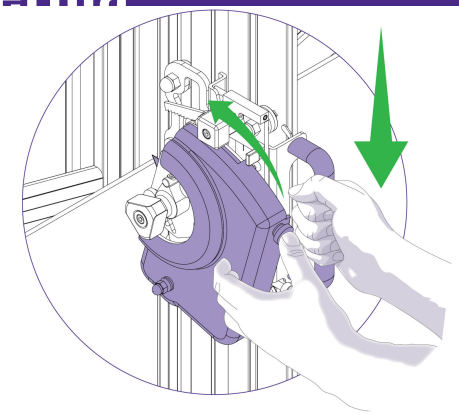

Posizionare e premere la testa di taglio in modo che la lama tocchi la plastica nella parte superiore. Applicare la pressione del pollice sulla taglierina e far scendere la lama sul materiale con un movimento continuo.

- Se l'incisione è troppo profonda, la linea apparirà bianca e si vedranno cadere piccoli frammenti di vetro. Sarà necessario ridurre la pressione d'incisione.
- Se l'incisione è troppo leggera, la rotella tagliavetro "rimbalza" e non produce una linea continua. Sarà necessario aumentare la pressione d'incisione.



1.8 Utilizzo della taglierina per vetro

ATTENZIONE: INDOSSARE SEMPRE PROTEZIONI PER GLI OCCHI E GUANTI QUANDO SI SPEZZA IL VETRO

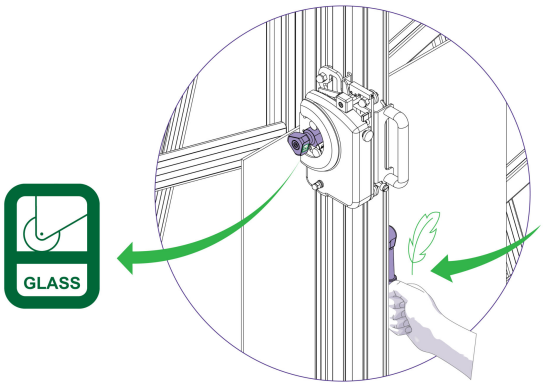

Selezionare la posizione di taglio del vetro sulla torretta e posizionare il vetro sulla macchina dal lato destro. Bloccare delicatamente il vetro nella macchina.

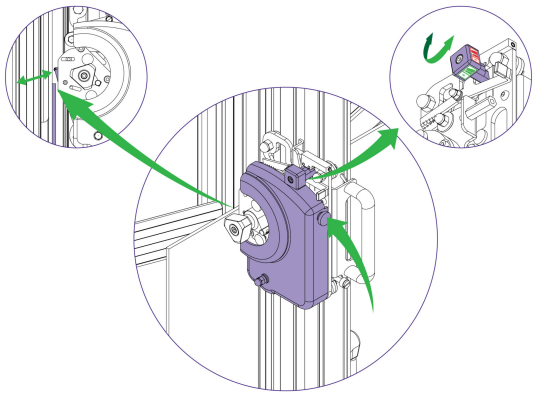

Sollevare la testa di taglio sopra il bordo superiore del vetro e premere per innestare completamente la taglierina (con la manopola nera del dente d'arresto posizionata su "On"). Abbassare quindi la testa di taglio sul bordo superiore del vetro da tagliare. La rotella tagliavetro si regola automaticamente in base allo spessore del vetro.

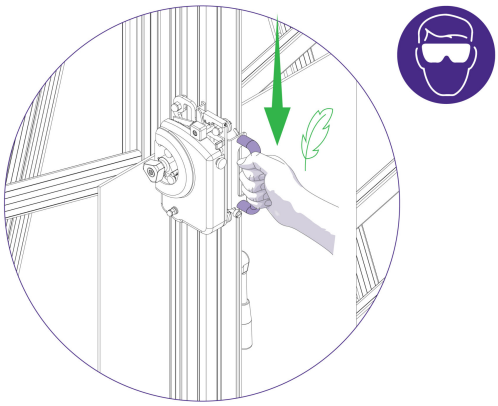

Abbassare delicatamente la taglierina sul vetro fino al fondo della macchina con un solo movimento dolce e continuo, dove si sgancerà automaticamente.

Controllare la linea d'incisione, che deve essere molto debole e continua.

- Se l'incisione è troppo profonda, la linea apparirà bianca e si vedranno cadere piccoli frammenti di vetro. Sarà necessario ridurre la pressione d'incisione.
- Se l'incisione è troppo leggera, la rotella tagliavetro "rimbalza" e non produce una linea continua. Sarà necessario aumentare la pressione d'incisione.

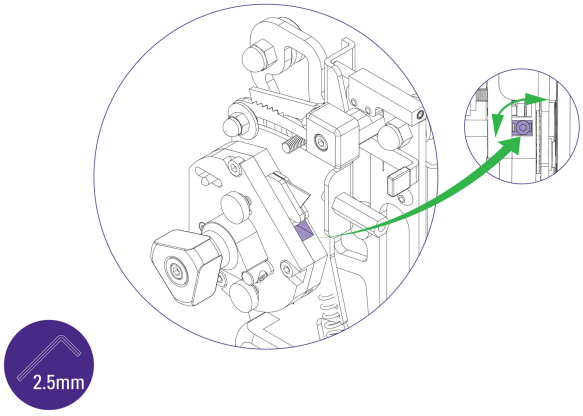

Se fosse necessario aumentare o diminuire la pressione di incisione, la vite di regolazione della pressione di incisione può essere regolata ruotandola in senso orario o antiorario.

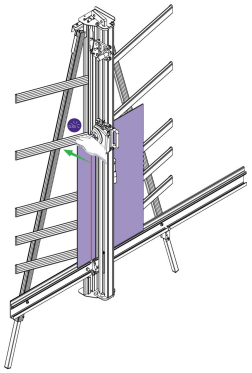



Per spezzare il vetro, applicare una pressione decisa sul lato sinistro della linea d'incisione adiacente al bordo superiore del vetro.
Il vetro dovrebbe spezzarsi facilmente, ma se resiste o sembra elastico, controllare l'impostazione di pressione della molla.

Nota: Su lastre di vetro di grandi dimensioni la rottura può spingersi solo parzialmente lungo la linea d'incisione; premere nuovamente verso la fine della rottura per continuarla. Non incidere mai la stessa linea due volte. Per la rimozione di segmenti inferiori a 25 mm, si consiglia l'uso di pinze per vetro



1.9 Utilizzo della taglierina a doppia rotella

La taglierina a doppia rotella è montata sulla testa di taglio superiore e viene utilizzata per tagliare materiali rigidi come l'MDF (detto anche SBS) e truciolato standard fino a 3 mm, o materiali più duri come l' HDF fino a 2 mm. È possibile tagliare anche molti altri pannelli e cartoncini più morbidi. È necessario effettuare delle prove per verificare l'ottenimento della qualità di taglio desiderata.

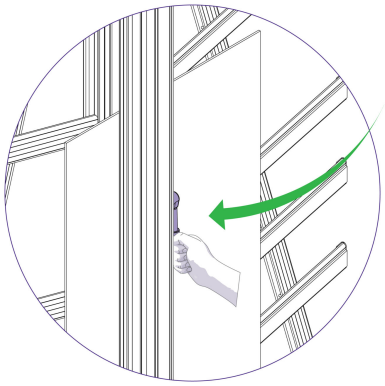

Inserire il materiale nella macchina e applicare il morsetto.

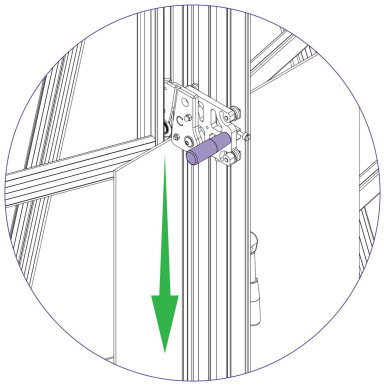

Abbassare la taglierina a doppia rotella fino al contatto con il bordo del foglio e fermarsi. Afferrare saldamente la taglierina e spingerla verso il basso attraverso il materiale, senza fermarsi.

Le rotelle di taglio durano generalmente più di un anno se l'utilizzo è medio, ma questo dipende dall'uso quotidiano e dal materiale da tagliare.

I segni di usura delle rotelle sono:

1) Una finitura ruvida prevalentemente sul lato destro del taglio, con sfaldature su materiali come l'MDF.

2) La parte inferiore del taglio si espande all'esterno invece di presentare un taglio netto.



3) La carta che tende a ruotare sotto il morsetto durante il taglio (controllare anche la pressione del morsetto).

