Sistema M-Bench

KEENCUT

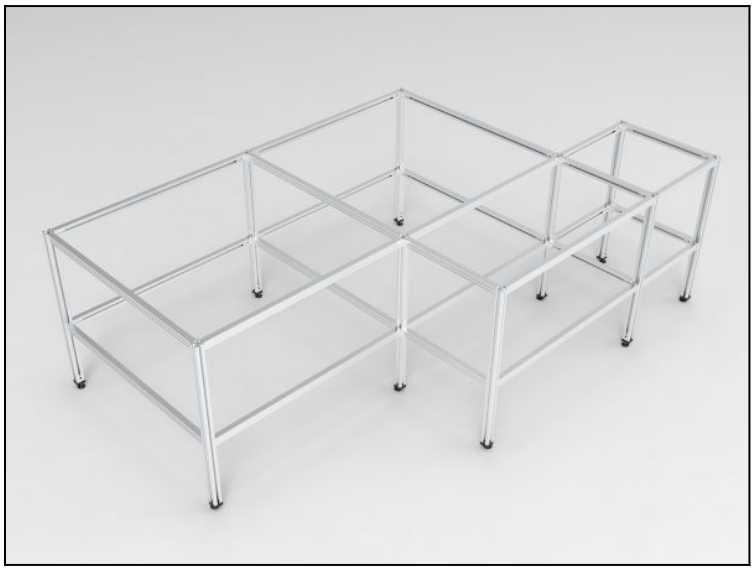

Banco modulare adattabile e disponibile in vari formati standard

Il sistema M-Bench è il più indicato per ottenere tagli perfetti e stabili in tutte le configurazioni: diritta, a T o a L.
È l'ideale per le taglierine Sabre, Simplex e tutte le altre macchine da taglio Keencut per applicazioni generiche.
Il banco M-Bench è modulare, quindi si può configurare in base all'area di lavoro e allungare in funzione delle diverse esigenze.

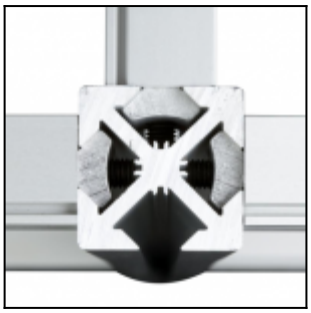

Robusto, sicuro e stabile

Con il sistema M-Bench, i tagli di precisione sono assicurati. Grazie a Proteus, una tecnica di costruzione unica e brevettata, si ottiene un banco di lavoro sicuro e rigido che mantiene inalterate nel tempo le caratteristiche di stabilità. La robustezza e la stabilità garantiscono un taglio affidabile e uniforme. La tecnica Proteus semplifica il montaggio del banco; inoltre, le viti interne garantiscono la massima sicurezza anche con carichi pesanti e sono a scomparsa per una finitura a filo.

MADE IN BRITAIN

Le macchine da taglio migliori al mondo

www.keencut.com
+44 (0) 1536 263158 sales@keencut.co.uk

Scansiona per ulteriori informazioni
https://www.keencut.com/it/prodotto/sistema-m-bench/

Sistema M-Bench

KEENCUT

Innanzitutto: selezionare la base desiderata tra le tre disponibili

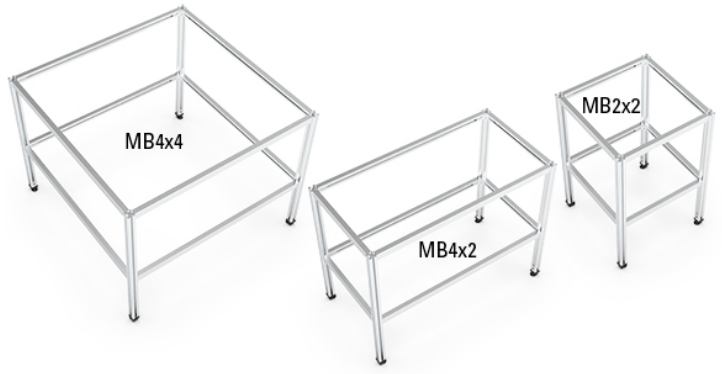

Poi: selezionare l'unità desiderata tra le quattro disponibili

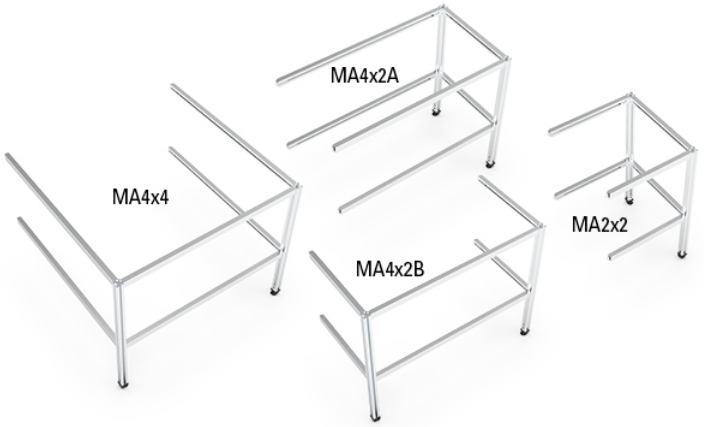

Interamente personalizzabile

Grazie alla struttura modulare, il banco M-Bench è una soluzione veramente versatile. Consente di creare il banco più indicato all'area e al flusso di lavoro.

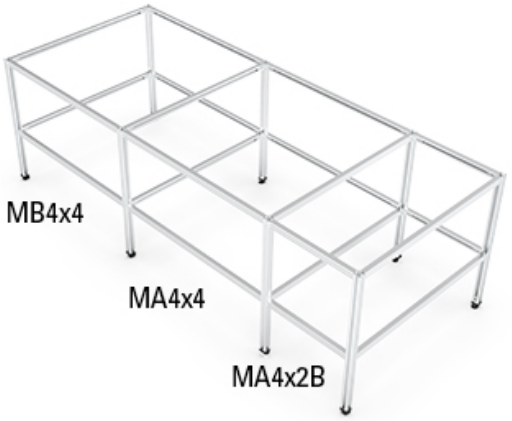

Sistema M-Bench

Banco a L

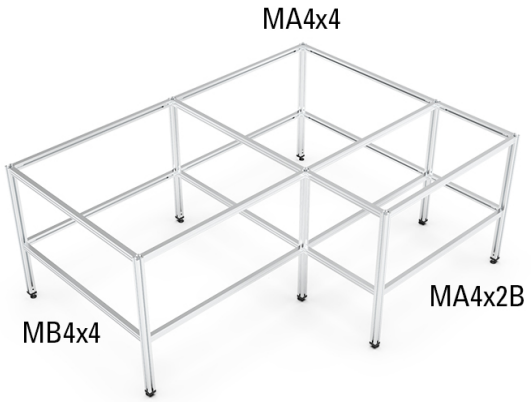

Configurazione personalizzata

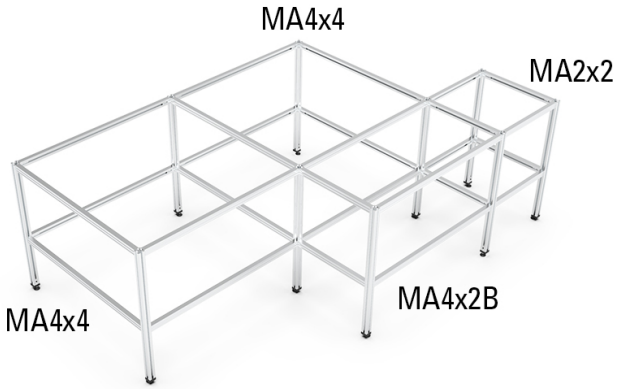

Scelta del piano di lavoro

Di serie, il banco M-Bench non è fornito con il piano di lavoro, quindi si può scegliere quello più indicato. Il banco M-Bench è compatibile con piani di lavoro realizzati in pannelli standard larghi 0,61 m o 1,22 m. In alternativa, si può optare per un piano di lavoro in vetro. N.B.: per il piano di lavoro in vetro occorrono anche le strisce in silicone bianco e i coperchi terminali delle staffe.

Superficie piana e sicura

Grazie all'assemblaggio unico nel suo genere si ottiene un banco di lavoro robusto, rigido e sicuro. I piedini regolabili consentono un livellamento preciso anche sui pavimenti irregolari e assicurano la superficie piana necessaria a ottenere tagli perfetti.

Sistema M-Bench

Garanzia di 5 anni

Il banco M-Bench è realizzato in lega di alluminio di elevata qualità e dura una vita. Mantiene inalterato l'aspetto grazie all'anodizzazione di qualità. I prodotti Keencut sono realizzati internamente e soltanto con i materiali di migliore qualità, pertanto possiamo offrire una garanzia completa di 5 anni.

Sistema M-Bench

KEENCUT
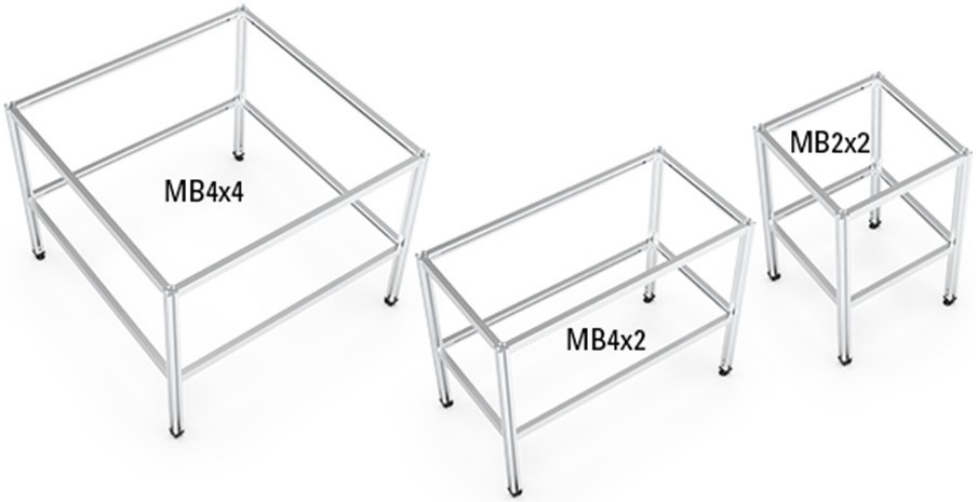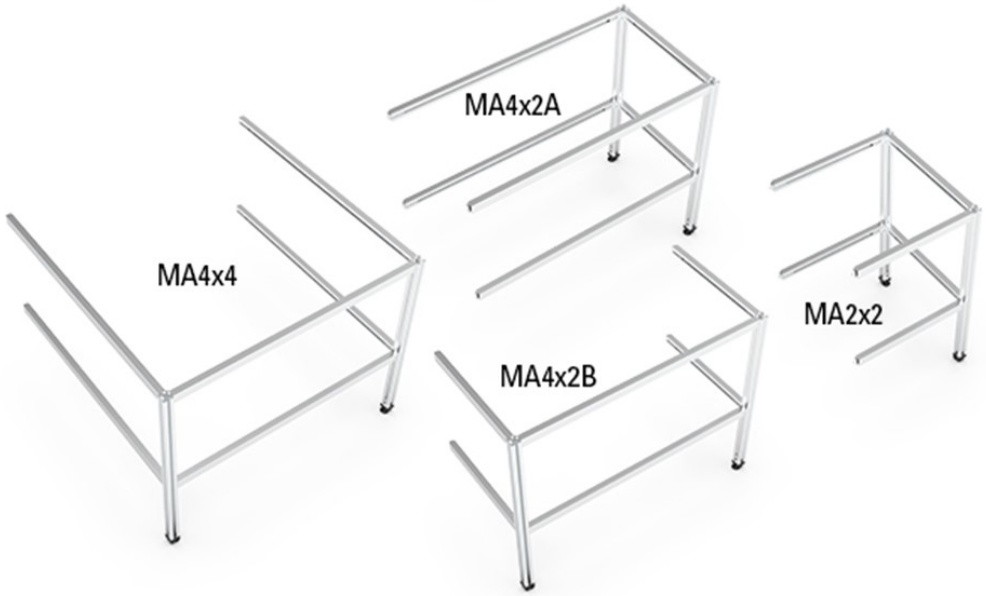
Bench	Length cm (")	Width cm (")	Height cm (")
MB4x4	116 (46)	116 (46)	90 (35)
MB4x2	116 (46)	60 (24)	90 (35)
MB2x2	60 (24)	60 (24)	90 (35)
Additions			
MA4x4	112 (44)	116 (46)	90 (35)
MA4x2A	56 (22)	116 (46)	90 (35)
MA4x2B	112 (44)	60 (24)	90 (35)
MS2x2	56 (22)	60 (24)	90 (35)