Guida per materiali Keencut

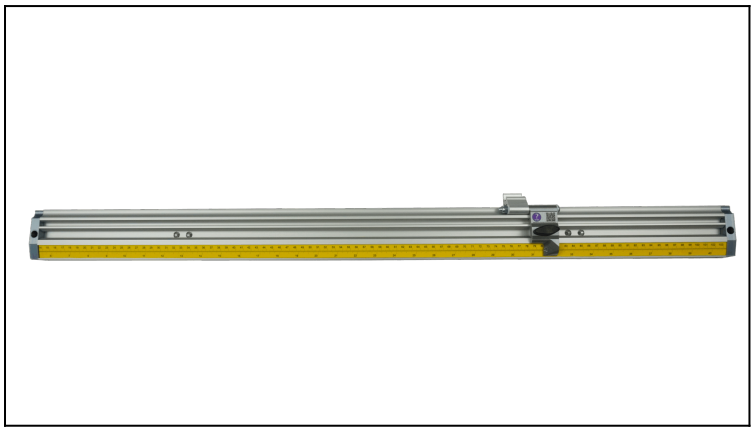

La guida per materiali Keencut viene fissata al banco in modo autonomo ed è il compagno perfetto di qualsiasi taglierina da banco Keencut. Posiziona con precisione il materiale creando un bordo perfettamente quadrato davanti e a 90 gradi rispetto alla macchina da taglio. Il bordo ad alto profilo guida il materiale mentre entra nella taglierina. Velocizza l'allineamento e garantisce un taglio preciso.

La guida per materiali Keencut è eccellente per lavorare con materiali rigidi e flessibili, specialmente quelli in rotolo che tendono ad arricciarsi o a muoversi. La guida assicura anche ulteriore stabilità ai pannelli più resistenti, per facilitare il processo di taglio.

È presente una riga imperiale e metrica precisa e di facile lettura che può essere installata in modo da allinearsi perfettamente alla taglierina. Un fermo scorrevole è posizionato contro la parte superiore del materiale; se non è necessario, il fermo scorrevole si ripiega.

La guida per materiali Keencut è lunga 924 mm con un bordo squadrato lungo 900 mm, realizzato in resistente alluminio estruso con componenti di altissima qualità. Si adatta a qualsiasi banco di spessore pari o superiore a 18 mm ed è semplice da assemblare e calibrare. Basta scansionare il codice QR sulla guida con lo smartphone per accedere immediatamente a un video di installazione facile da seguire.





