Banco BenchTop

KEENCUT

Offre la superficie di taglio ottimale per la taglierina Evolution3 BenchTop

Il banco BenchTop offre la superficie di taglio ottimale per la taglierina Evolution3 BenchTop. Assicura sempre tagli precisi e affidabili grazie alla massima stabilità e alla superficie completamente piatta.

Robusto, sicuro e stabile

Con il banco BenchTop, i tagli di precisione sono assicurati. Grazie a Proteus, una tecnica di costruzione unica e brevettata, si ottiene un banco di lavoro sicuro e rigido che mantiene inalterate nel tempo le caratteristiche di stabilità. La robustezza e la stabilità garantiscono il massimo bloccaggio dei materiali, nonché un taglio affidabile e uniforme su tutta la lunghezza della barra di taglio. La tecnica Proteus semplifica il montaggio del banco; inoltre, le viti interne garantiscono la massima sicurezza anche con carichi pesanti e sono a scomparsa per una finitura a filo.

MADE IN BRITAIN

Le macchine da taglio migliori al mondo

www.keencut.com
+44 (0) 1536 263158 sales@keencut.co.uk

Scansiona per ulteriori informazioni
https://www.keencut.com/it/prodotto/banco-benchtop/

Banco BenchTop

KEENCUT

Regolazione della superficie orizzontale

I piedini regolabili consentono un livellamento preciso anche sui pavimenti irregolari e assicurano la superficie piana necessaria a ottenere tagli perfetti.

Scelta del piano di lavoro

Di serie, il banco BenchTop non è fornito con il piano di lavoro, quindi si può scegliere quello più indicato. Per il piano di lavoro si possono utilizzare pannelli di qualsiasi materiale compatibile, anche il vetro. Ad esempio, formati standard larghi 1,22 m oppure 1,525 m se si installa l'estensione a sbalzo. Nella tabella seguente sono riportate le dimensioni del piano di lavoro. Si consiglia di utilizzare piani di lavoro spessi almeno 18 mm per ottenere una superficie di taglio stabile.

Estensione a sbalzo

Grazie alla stabilità conferita dalla tecnica Proteus e all'apposito sistema a sbalzo, il banco BenchTop si allunga per consentire l'installazione di un piano di lavoro largo 1,525 m. Il kit di estensione a sbalzo è fornito di serie. Oltre ad allungare il banco, sotto alla sporgenza ottenuta si può collocare uno sgabello o una sedia sopraelevata per ottenere la giusta altezza operativa e creare più spazio per le gambe. L'estensione a sbalzo si fissa sul retro del banco, ossia sul lato non riservato alla taglierina. Assicurarsi di fissare le taglierine Evolution3 alla parte anteriore, che è più robusta.

Garanzia di 5 anni

I banchi Keencut sono realizzati in lega di alluminio di elevata qualità e durano una vita. Mantengono inalterato l'aspetto grazie all'anodizzazione di qualità. I prodotti Keencut sono realizzati internamente e soltanto con i materiali di migliore qualità, pertanto possiamo offrire una garanzia completa di 5 anni.

Dimensioni

Banco BenchTop

KEENCUT

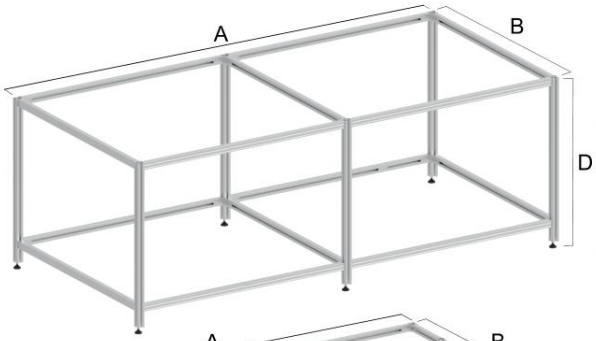

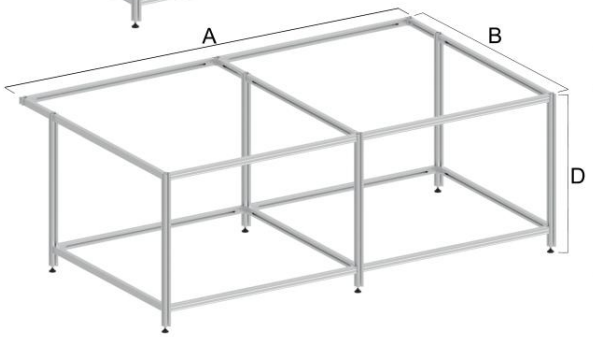

Bench dimensions	BTB110	BTB160	BTB210	BTB260	BTB310	BTB360
A cm (")	148 (58)	198 (78)	248 (97)	298 (117)	348 (137)	398 (156)
B (no cantilever) cm (")	122 (48)	122 (48)	122 (48)	122 (48)	122 (48)	122 (48)
C (with cantilever) cm (")	152.5 (60)	152.5 (60)	152.5 (60)	152.5 (60)	152.5 (60)	152.5 (60)
D cm (")	90 (36)	90 (36)	90 (36)	90 (36)	90 (36)	90 (36)

Packed weights & dimensions	BTB110	BTB160	BTB210	BTB260	BTB310	BTB360
Packed weight KG (lbs)	23 (51)	32 (71)	35 (76.5)	37 (82)	47 (104)	50 (110)
Packed dimensions cm (")	1 box only: Box 1: 178x25x13 (70x10x5)	2 boxes: Box 1: 117x25x13 (46x10x5) Box 2: 92x25x13 (36x10x5)	2 boxes: Box 1: 125x25x13 (49x10x5) Box 2: 92x25x13 (36x10x5)	2 boxes: Box 1: 149x25x13 (59x10x5) Box 2: 92x25x13 (36x10x5)	2 boxes: Box 1: 119x25x13 (47x10x5) Box 2: 141x25x13 (56x10x5)	2 boxes: Box 1: 132x25x13 (52x10x5) Box 2: 157x25x13 (62x10x5)