Guide d'utilisation Evolution3 SmartFold – Efectuer votre première coupe

Contents

1. Effectuer votre première coupe 2
1.1 Aligner et fixer le matériau 2
1.2 Présentation de la tête d'outil Double Graphik 4
1.3 Insérer des lames Graphik dans la tête d'outil Double Graphik 5
1.4 Techniques de coupe avec la tête d'outil Double Graphik 7

1. Effectuer votre première coupe

1.1 Aligner et fixer le matériau

Découvrez comment aligner et fixer le matériau dans cette vidéo >

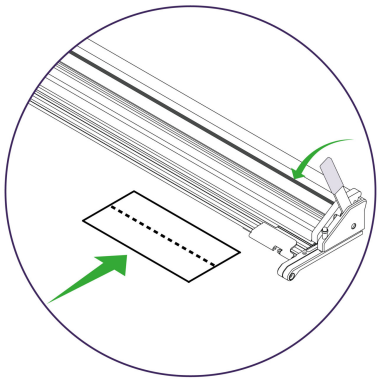

Tirez le levier pour lever le massicot, placez le matériau à découper à peu près en position sous le massicot.

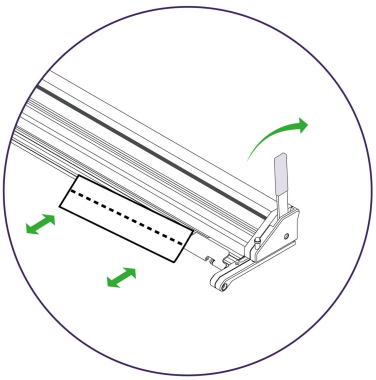

Poussez le levier pour abaisser le massicot à seulement 1-2 mm (1⁄16") au-dessus de la surface du matériau ; plus il sera près du matériau, moins vous risquerez une erreur d'alignement par rapport aux repères de découpe.

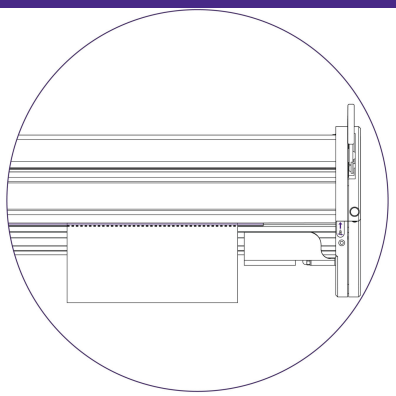

Regardez vers le bas, à la verticale, pour aligner le bord de la bande de coupe sur le repère de découpe.

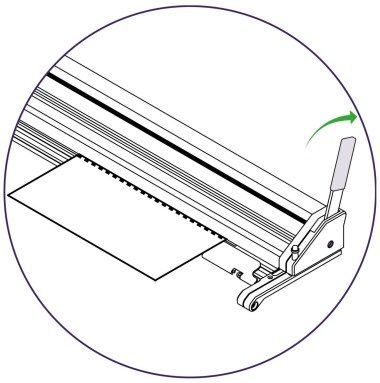

Une fois l'alignement effectué, utilisez le levier pour abaisser le massicot sur le matériau et le maintenir en position, prêt à découper. Vous trouverez de plus amples informations sur la découpe dans les sections dédiées aux différentes têtes de coupe.

Voir les techniques de coupe Double Graphik >
Voir les techniques de coupe avec la tête d'outil pour textiles >
Voir les techniques de rainurage avec la tête d'outil de rainurage >
Voir les techniques de coupe avec la tête d'outil Rocker >

1.2 Présentation de la tête d'outil Double Graphik

Découvrez comment utiliser la tête d'outil Double Graphik dans cette vidéo >

Tête d'outil QuikSwap Graphik pour les massicots Evolution3, avec deux porte-lames individuels pour une coupe double sens. Les lames Graphik sont plus solides et plus stables que des lames ordinaires. Elles sont idéales pour le vinyle, les bannières, le carton, le carton mousse PVC jusqu'à 13 mm (½") d'épaisseur, le carton à noyau en mousse, le plastique ondulé, le papier, les matériaux parapluie et à dérouler.
Cette tête est fournie de série avec tous les massicots Evolution3.

1.3 Insérer des lames Graphik dans la tête d'outil Double Graphik

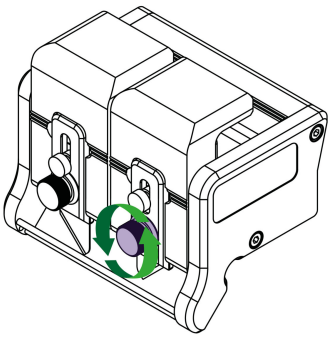

Défaites le bouton indiqué pour retirer la plaque de serrage de lame magnétique.

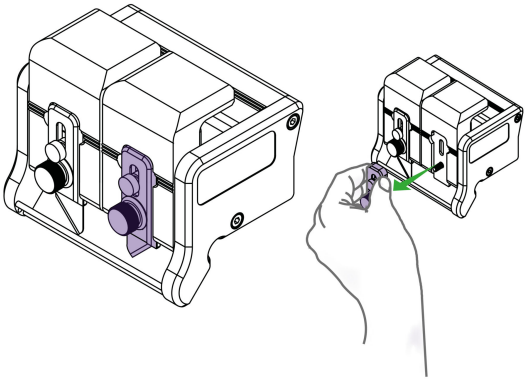

Déposez la plaque de serrage magnétique de la tête de coupe.

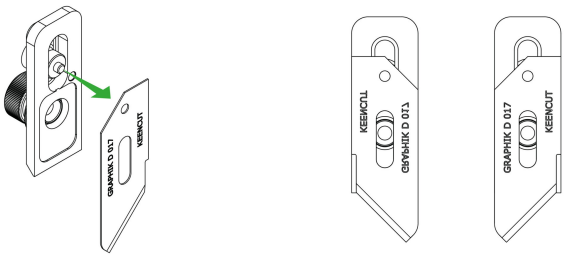

Insérez une lame Graphik, en vérifiant qu'elle est orientée dans le bon sens pour la découpe souhaitée. Insérez l'axe dans le trou en haut de la lame et alignez-le sur le bord de la plaque de serrage.

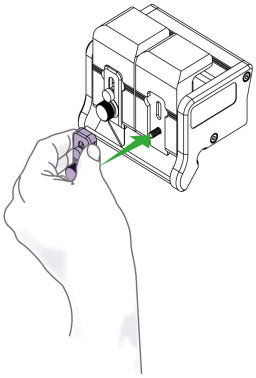

Remettez en place la plaque de serrage de la lame sur le porte-lame mais ne serrez pas complètement tant que la profondeur de lame n'a pas été réglée (voir comment ajuster la profondeur de lame>).
Répétez l'opération sur l'autre porte-lame si nécessaire.

1.4 Techniques de coupe avec la tête d'outil Double Graphik

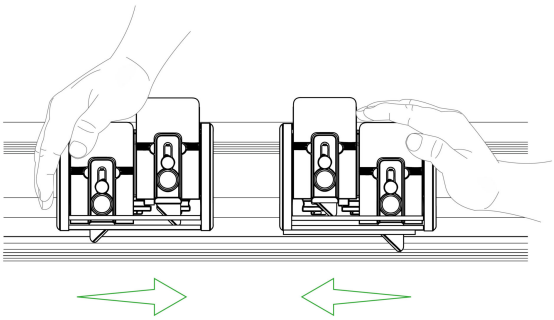

Vous pouvez tirer ou pousser la tête de coupe pour couper le matériau. Chargez et alignez le matériau à découper comme décrit dans la section « Mise en place du matériau » (voir comment aligner et fixer le matériau>), appuyez sur le porte-lame choisi tout en poussant/tirant la tête de coupe le long du massicot.

Conseil : La pression des doigts suffit pour maintenir le porte-lame vers le bas ; si une fois la coupe effectuée, le porte-lame est remonté et la lame n'a pas découpé correctement le matériau, recommencez la coupe. Cela peut indiquer que le matériau doit être découpé en deux fois au moyen du double réglage de profondeur de lame, comme expliqué ci-dessus.