Guide d'utilisation Evolution3 BenchTop – Tête d'outil Double Graphik

KEENCUT

Contents

1. Utilisation de la tête d'outil Double Graphik 2

1.1 Changer les lames Graphik 2

1.2 Régler la profondeur et la direction de la lame 4

1.3 Techniques de coupe avancées 6

Guide d'utilisation Evolution3 BenchTop – Tête d'outil Double Graphik

1. Utilisation de la tête d'outil Double Graphik

1.1 Changer les lames Graphik

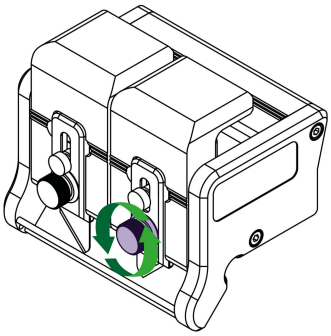

Défaites le bouton indiqué pour retirer la plaque de serrage de lame magnétique.

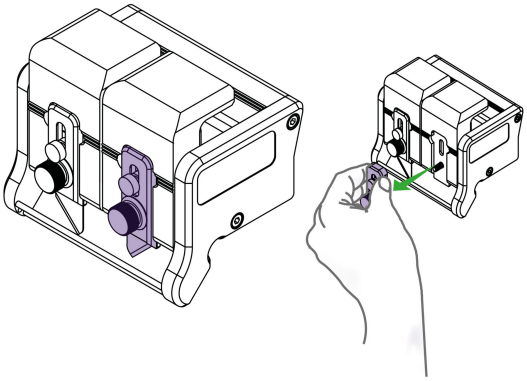

Déposez la plaque de serrage magnétique de la tête de coupe.

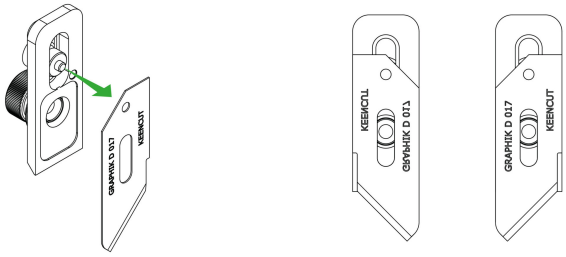

Soulevez la lame émoussée (le cas échéant) et remplacez-la par une lame Graphik neuve, en vérifiant qu'elle est orientée dans le bon sens pour la découpe souhaitée. Insérez l'axe dans le trou en haut de la lame et alignez-le sur le bord de la plaque de serrage.

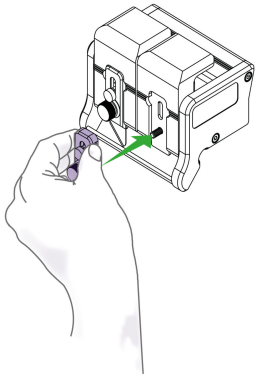

Remettez en place la plaque de serrage de la lame sur le porte-lame mais ne serrez pas complètement tant que la profondeur de lame n'a pas été réglée. Répétez l'opération sur l'autre porte-lame si nécessaire.



1.2 Régler la profondeur et la direction de la lame

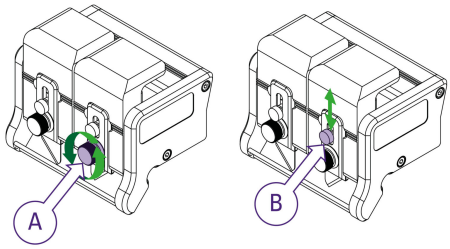

Pour ajuster la hauteur de la lame, desserrez le bouton « A » d'un demi-tour à un tour complet. Déplacez le bouton « B » vers le haut ou vers le bas jusqu'à ce que la lame soit suffisamment longue pour découper le matériau.

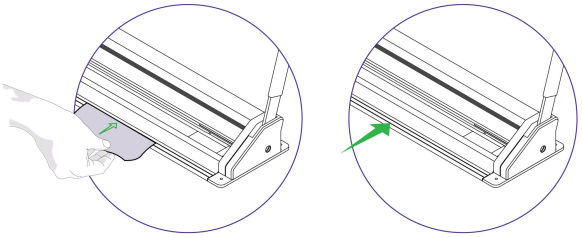

Placez un morceau de matériau sous le massicot de sorte qu'il ne dépasse pas du bord du massicot et de sorte à pouvoir voir la lame contre le bord du matériau.

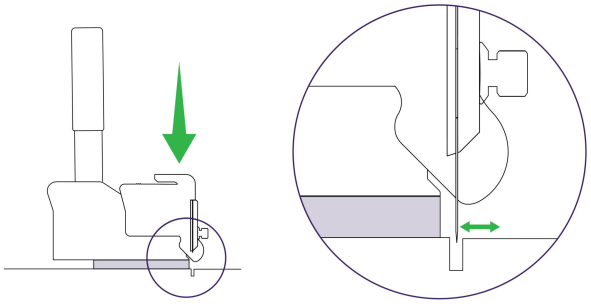

Serrez « A » pour verrouiller la lame dans la position choisie.

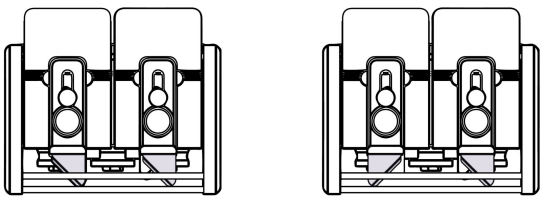

La conception de la lame Graphik lui permet d'être réglée dans le porte-lame pour couper dans les deux sens. La tête de coupe peut être utilisée avec les deux lames dans le même sens ou dans le sens opposé.



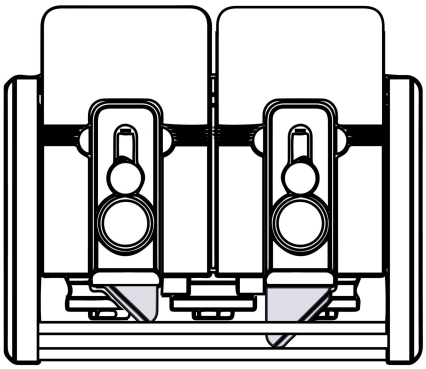

Les lames ont également une profondeur de coupe réglable. Par conséquent, si vous coupez un matériau épais sur une machine longue et que vous devez effectuer deux coupes, une lame peut être réglée pour couper la moitié de l'épaisseur dans un sens et l'autre pour couper toute l'épaisseur dans le sens retour.



REMARQUE : La description suivante est adaptée aux droitiers. Pour les gauchers, coupez à l'extrémité gauche du massicot et inversez le sens de la coupe et la position des mains.

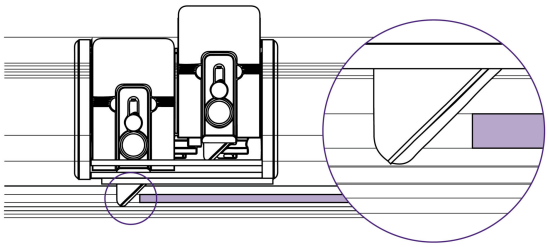

Pour découper des matériaux durs et épais comme une plaque en mousse PVC ou des plastiques ondulés comme du Correx ou du Coroplast, réglez la profondeur de lame de sorte que la pointe de la lame dépasse de l'épaisseur de la plaque de seulement 1-2 mm ($\frac{1}{16}$") et qu'elle coupe de gauche à droite.

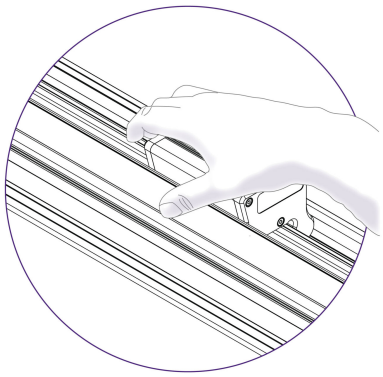

Positionnez la tête de coupe pour commencer la découpe, tournez votre corps vers la droite et placez la paume de votre main droite sur la tête de coupe.

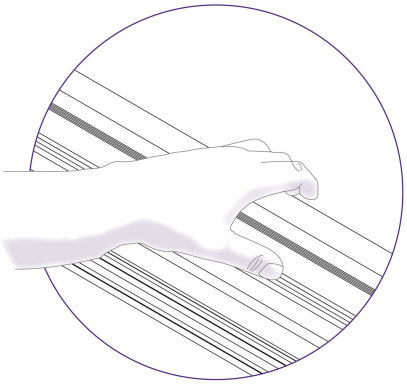

Saisissez fermement le massicot avec la main gauche.



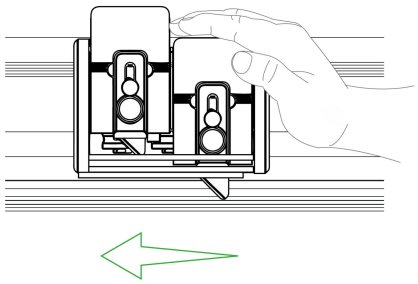

Enfoncez le porte-lame et appuyez sur la tête de coupe en utilisant la force de vos épaules.
Conseil : Si le matériau est trop épais pour être découpé en un seul passage, vous pouvez abaisser partiellement la lame et découper la plaque en plusieurs fois.

Il est déconseillé de découper des panneaux composites aluminium avec la tête d'outil Graphik.

Découvrez comment couper des panneaux composites aluminium avec la tête d'outil Rocker >

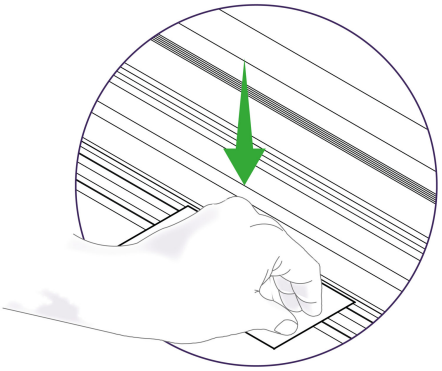

Les matériaux fins comme le papier et les films plastiques se coupent facilement, mais une attention particulière doit être portée au support du matériau au début de la coupe. Appuyez légèrement sur le bord du matériau avec l'index ou le pouce pour éviter que le matériau se froisse quand la lame commence à découper.

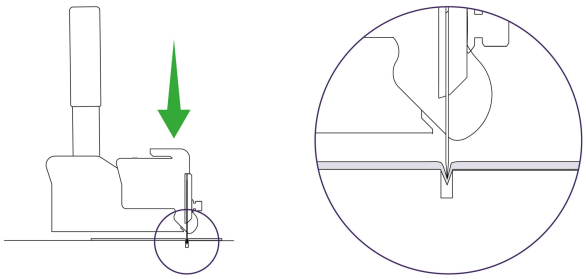

Vérifiez que le matériau n'est pas poussé dans la rainure de coupe lorsque la lame coupe. Si c'est le cas, il est probablement préférable de découper le matériau avec la lame rotative de la tête d'outil pour textiles, car le dessous du matériau sera maintenu sur un tapis de coupe. À titre provisoire, il est possible d'utiliser la lame Graphik sur le tapis de coupe. Reportez-vous à la section sur la tête d'outil pour textiles pour obtenir des instructions.

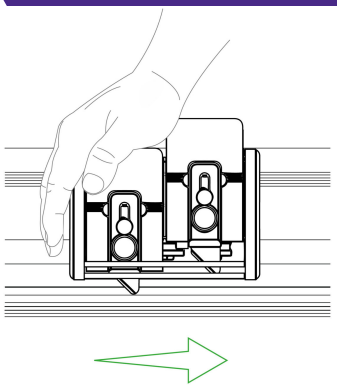

Il est possible de rayer l'acrylique et les autres plastiques en réglant la lame à la profondeur minimale et en faisant glisser la lame vers l'arrière sur toute la surface, tout en appuyant fermement sur le porte-lame.
Retirez le matériau du massicot en effectuant une cassure nette à la main. Certains plastiques peuvent être marqués plusieurs fois.

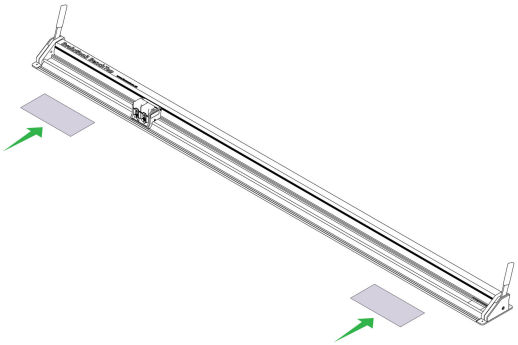

Si vous découpez un petit morceau de plaque, placez-le à une extrémité du massicot et placez une retaille à l'autre extrémité pour maintenir le massicot parallèle à la base.

