Guide d'utilisation Evolution3 BenchTop – Tête d'outil de rainurage

Contents

1. Utilisation de la tête d'outil de rainurage 2
1.1 Différentes roues de rainurage 2
1.2 Changer les roues de rainurage 3
1.3 Technique de rainurage 5

1. Utilisation de la tête d'outil de rainurage

1.1 Différentes roues de rainurage

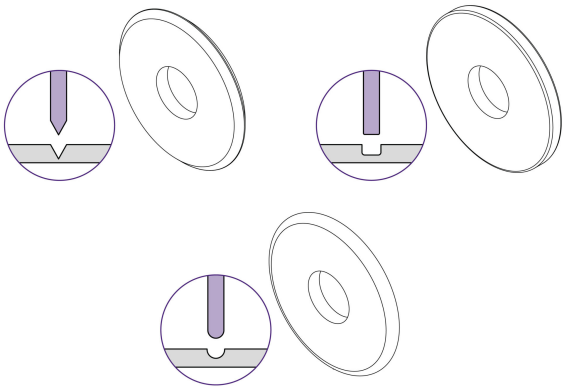

Les trois roues de rainurage fournies avec la tête d’outil de rainurage produisent chacune un style de rainurage différent. Faites des essais sur de petits échantillons de matériau pour voir lequel donne les meilleurs résultats.

1.2 Changer les roues de rainurage

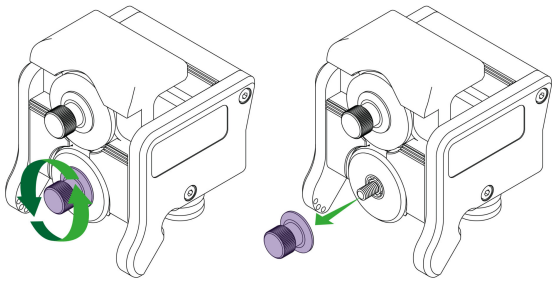

Retirez le bouton de serrage inférieur.

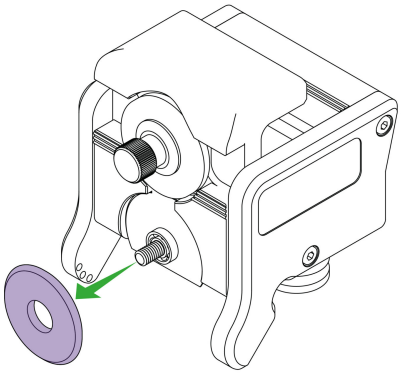

Retirez la roue de rainurage en laissant le palier et la cale en plastique transparent en place.

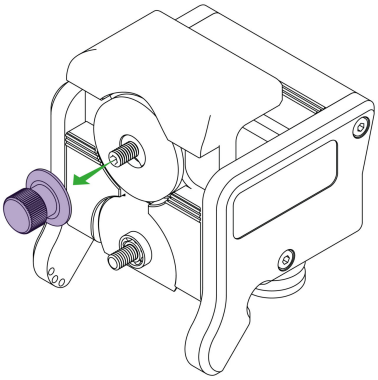

Retirez le bouton de serrage supérieur.

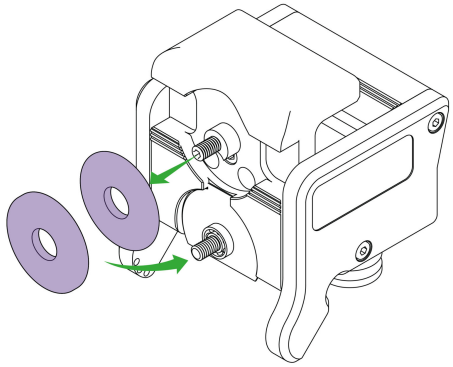

Choisissez la roue de rainurage que vous souhaitez utiliser et montez-la à la place de la roue inférieure. Remettez les deux boutons de serrage en place.

1.3 Technique de rainurage

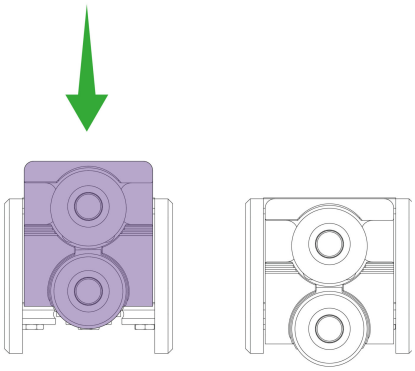

Alignez votre matériau dans la machine, appuyez sur le porte-roue et déplacez la tête de coupe tout du long pour créer la ligne de rainurage. Ajustez la pression manuelle et le nombre de passages en conséquence. Vous pouvez rainurer dans les deux sens.