Benutzerhandbuch Evolution3 SmartFold – Ersten Schnitt durchführen

Contents

1. Ersten Schnitt durchführen 2
1.1 Material ausrichten und einspannen 2
1.2 Einführung in den doppelten Grafik-Werkzeugkopf 4
1.3 Grafikklingen in den doppelten Grafik-Werkzeugkopf einführen 5
1.4 Schneidetechnik mit dem doppelten Grafik-Werkzeugkopf 7

1. Ersten Schnitt durchführen

1.1 Material ausrichten und einspannen

Schauen Sie sich in diesem Video an, wie Sie das Material ausrichten und einspannen >

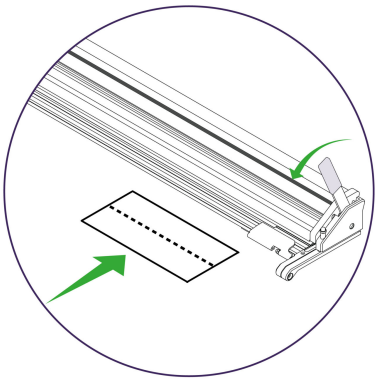

Ziehen Sie den Hebel, um die Schneidstange anzuheben, und legen Sie das zu schneidende Material ungefähr in seine Position unter der Schneidstange.

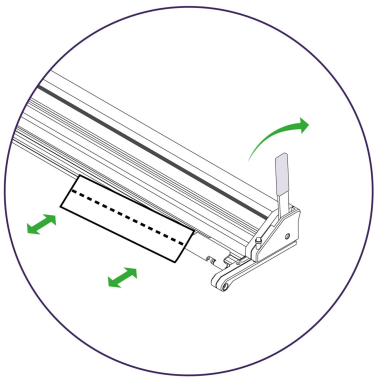

Drücken Sie den Hebel, um die Schneidstange abzusenken, sodass sie sich nur noch 1-2 mm über der Materialoberfläche befindet. Je näher sie am Material ist, desto weniger Ausrichtungsfehler werden Sie beim Betrachten der Schnittmarkierungen bemerken.

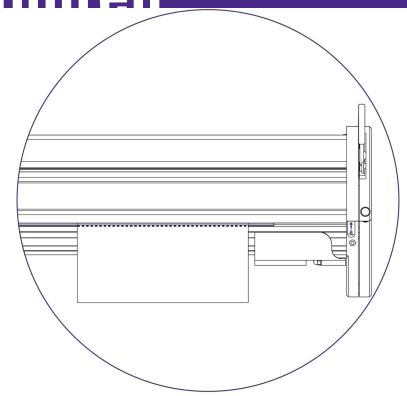

Schauen Sie senkrecht nach unten, um die Kante des Sichtstreifens an der Schnittmarkierung auszurichten.

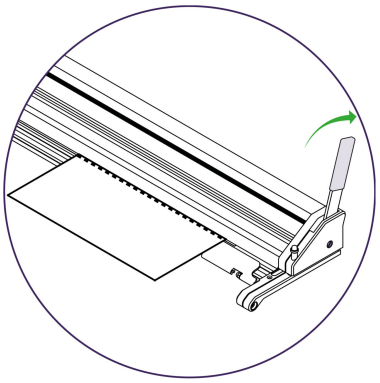

Wenn der Streifen vollständig ausgerichtet ist, senken Sie die Schneidstange durch Betätigen des Hebels auf das Material ab und arretieren Sie diese in der Position zum Schneiden des Materials. Weitere Schneidinformationen finden Sie in den Abschnitten zu den jeweiligen Werkzeugköpfen.

Siehe Schneidetechniken für den doppelten Grafik-Werkzeugkopf >
Siehe Schneidetechniken für den Textilien-Werkzeugkopf >
Siehe Rilltechniken für den Rill-Werkzeugkopf >
Siehe Schneidetechniken für den Kipp-Werkzeugkopf >

1.2 Einführung in den doppelten Grafik-Werkzeugkopf

Schauen Sie sich in diesem Video an, wie Sie den doppelten Grafik-Werkzeugkopf verwenden >

QuikSwap-Grafikwerkzeugkopf für Evolution3-Schneidegeräte mit zwei individuellen Klingenhaltern zum Schneiden in beide Richtungen. Grafikklingen sind stärker und stabiler als normale Klingen. Ideal für Vinyl, Banner, Karton, PVC-Schaumstoffplatten bis zu 13 mm, schaumstoffzentrierte Pappe, Wellpappe, Papier, Pop-up- und Roll-up-Materialien.
Dieser Kopf wird standardmäßig mit allen Evolution3-Schneidegeräten geliefert.

1.3 Grafikklingen in den doppelten Grafik-Werkzeugkopf einführen

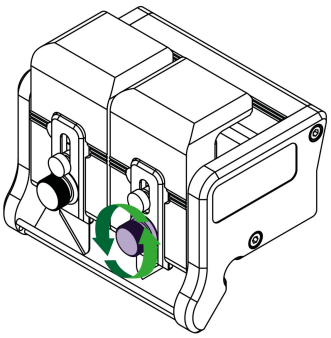

Lösen Sie den markierten Knopf, um die magnetische Klingenspannplatte zu entfernen.

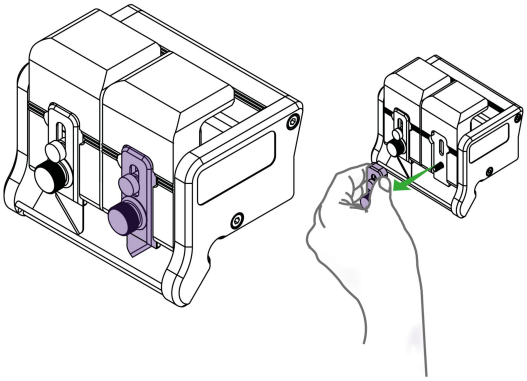

Ziehen Sie die magnetische Klingenspannplatte vom Schneidkopf ab.

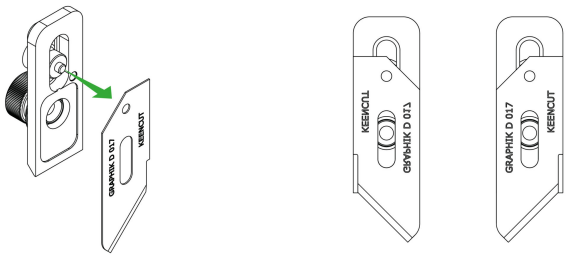

Führen Sie eine Grafikklinge ein und stellen Sie sicher, dass sie in die richtige Richtung für die gewünschte Schneidrichtung zeigt. Stecken Sie den kleinen Stift in das Loch an der Oberseite der Klinge und richten Sie sie an der Kante der Spannplatte aus.

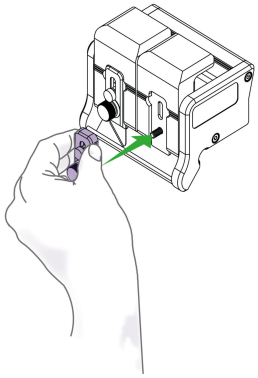

Bringen Sie die Klingenspannplatte wieder am Klingenhalter an. Ziehen Sie sie jedoch erst dann ganz fest an, wenn die Klingentiefe eingestellt ist (schauen Sie sich an, wie Sie die Klingentiefe einstellen>).
Wiederholen Sie den Vorgang ggf. mit dem anderen Klingenhalter.

1.4 Schneidetechnik mit dem doppelten Grafik-Werkzeugkopf

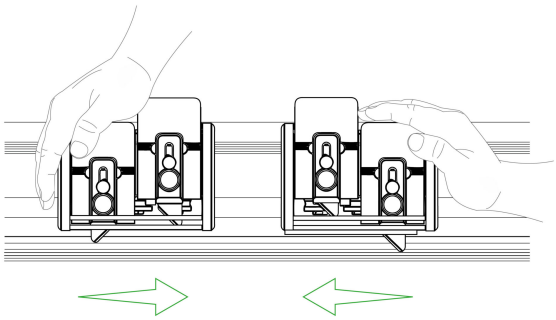

Der Schneidkopf kann zum Schneiden des Materials gezogen oder geschoben werden. Legen Sie das zu schneidende Material ein und richten Sie es aus, wie im Abschnitt „Einspannen des Materials“ beschrieben (schauen Sie sich an, wie Sie das Material ausrichten und einspannen >). Drücken Sie dann den gewählten Klingenhalter nach unten, während Sie den Schneidkopf entlang der Schneidstange schieben/ziehen.
Tipp: Zum Niederhalten des Klingenhalters ist lediglich der Druck eines Fingers erforderlich. Wenn sich der Klingenhalter nach dem Schnitt gehoben und die Klinge das Material nicht durchtrennt hat, führen Sie einfach einen erneuten Schnitt durch. Dies könnte ein Anzeichen dafür sein, dass das Material in zwei Hüben geschnitten werden sollte, indem die doppelte Klingentiefe wie oben beschrieben eingestellt wird.