Contents

1. Verwendung des Rill-Werkzeugkopfes 2
1.1 Verschiedene Rillräder 2
1.2 Rillräder austauschen 3
1.3 Rilltechnik 5

1. Verwendung des Rill-Werkzeugkopfes

1.1 Verschiedene Rillräder

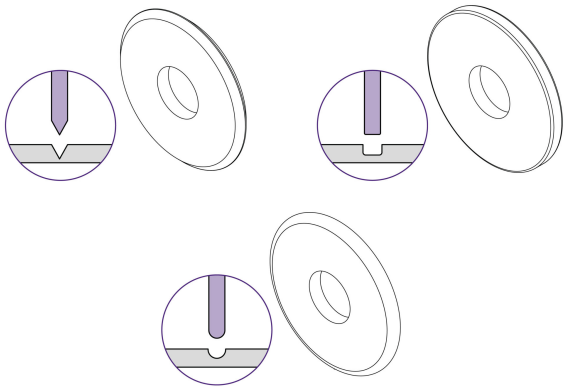

Die drei mit dem Rill-Werkzeugkopf mitgelieferten Rillräder erzeugen jeweils eine andere Art von Rillung. Probieren Sie an kleinen Mustern Ihres Materials aus, welches die besten Ergebnisse liefert.

1.2 Rillräder austauschen

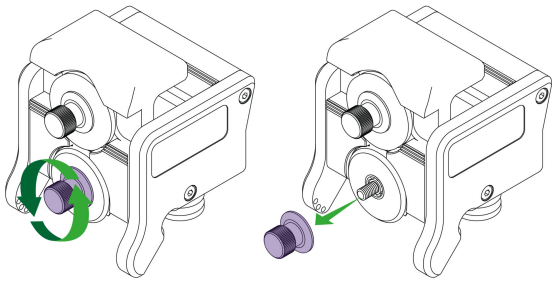

Entfernen Sie den unteren Klemmknopf.

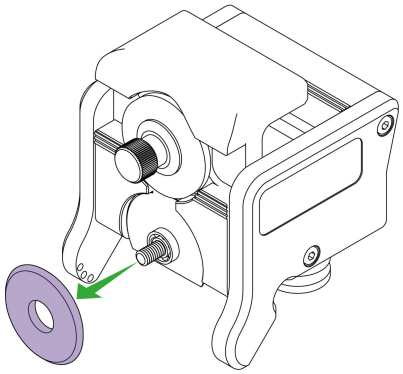

Entfernen Sie das Rillrad und lassen Sie das Lager und die durchsichtige Kunststoffscheibe an ihrem Platz.

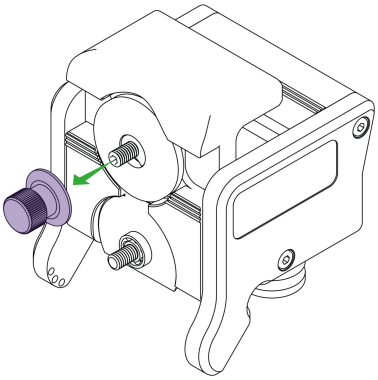

Entfernen Sie den oberen Klemmknopf.

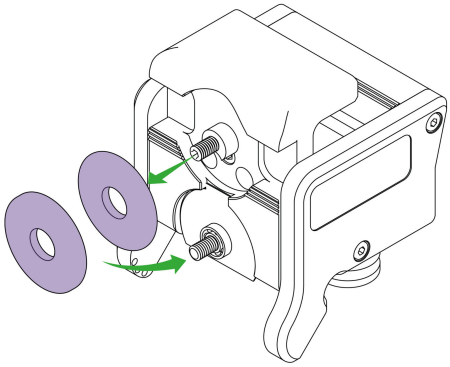

Wählen Sie das gewünschte Rillrad und tauschen Sie es gegen das untere Rad aus. Bringen Sie beide Klemmknöpfe wieder an.

1.3 Rilltechnik

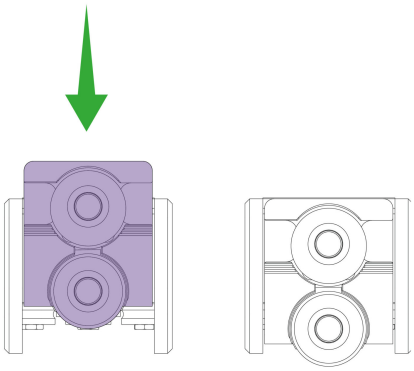

Richten Sie Ihr Material im Schneidegerät aus, drücken Sie den Radhalter nach unten und bewegen Sie den Schneidkopf, um die Rilllinie zu erzeugen. Passen Sie den mit den Händen ausgeübten Druck und die Anzahl der Hübe entsprechend an. Sie können in beide Richtungen rillen.